ИНЖЕНЕРИНГ

ЛОГИСТИКА

СЕРВИЗ

МЕХАТРОНИКА

ПНЕВМАТИКА

ХИДРАВЛИКА

ТЕХНОЛОГИИ ЗА ОПАЗВАНЕ НА ОКОЛНАТА СРЕДА

1947
ОСНОВАНА КАТО ЧАСТНА КОМПАНИЯ ОТ ХАНС БИБУС

1952 — Феликс Бибус, синът на основателя, се присъединява към компанията

1974 — Основава се BIBUS AG

1988 — Присъединява се третото поколение от фамилията

1990 — Създава се първото дъщерно дружество извън Швейцария

2007 — Открива се офис в България

2010 — Стартира разширението с офиси в Азия

2020 — Присъединява се четвъртото поколение от фамилията

2021 — 34 компании в Европа и Азия

@BIBUSBG

@BIBUSBG

@BIBUSBG

@BIBUSBG

@BIBUSBG

WWW.SHOP.BIBUS.BG

БИБУС България

БИБУС БЪЛГАРИЯ ООД е българо-швейцарска компания, основана през 2007 година с предмет на дейност търговия с продукти и технологии в областта на опазване на околната среда и водите. През 2010 година дейността се разширява с продуктовите направления хидравлика, пневматика и мехатроника. Разширението на дейността на БИБУС Ачрез компетентни решения в областта на технологиите, ремонта, инженеринга и доставките на оборудване.

Мотото на БИБУС Груп "SUPPORTING YOUR SUCCESS" - "Подкрепяме Вашия успех" изразява напълно намеренията ни за тясно сътруничество с клиентите. Съчетанието от знанията за потребностите на българския пазар, опита и развитата вътрешнофирмена структура, прави БИБУС БЪЛГАРИЯ ООД полезен и компетентен партньор. Имаме удоволствието да преставляваме световни водещи компании във всички свои продуктови направления, което ни дава корпоративна идентичност и възможност да отговорим на най-високите изисквания на нашите клиенти.

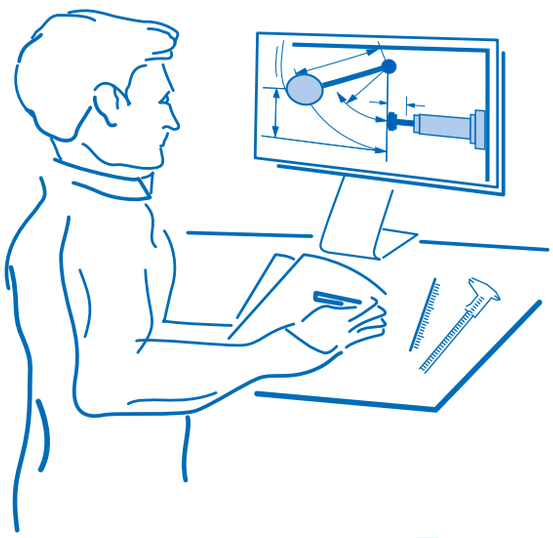

Инженеринг

Логистика

Сервиз

Американската компания Kollmorgen, със своята над 105-годишна история, е пионер с иновативните си решения в серво технологията. Техните двигатели и серво драйвери отговарят и на най-високите изисквания в индустрията.

Серво контролери

- Ниво на напрежение: 1 x 230 VAC, 3 x 400 - 480 VAC
- Серво контролери за ниско напрежение: 24 - 110 VDC
- Едно и двуосов дизайн
- Диапазон на тока (номинал): 1.5 - 72 A
- Поддържани обратни връзки: SFD, EnDat2.2 & 2.1 BiSS, Аналогов енкодер Sin/Cos, инкрементален енкодер HIPERFACE®, Резолвер
- CE, UL, EAC RoHS съответствия

Сервомотори

- Безчеткови сервомотори с постоянен магнит
- Ниво на напрежение: 75 VDC - 480 VAC
- Допълнителни обратни връзки: SFD, EnDat 2.2 & 2.1 BiSS, аналогов енкодер Sin/Cos, инкрементален енкодер HIPERFACE®, Резолвер
- 30% по-висока мощност спрямо аналогични продукти
- Диапазон на оборотите: 1200 - 8000 1/мин
- Диапазон на въртящия момент (държач): 0.1 - 115 Nm
- IEC стандартен дизайн на свързване
- Опция за изработка на корпус от неръждаема стомана или със специално покритие
- Ниво на защита IP69K (по избор)
- Уникален персонализиран дизайн
- Опция: със/без спирачка, специални уплътнения с принудително охлаждане

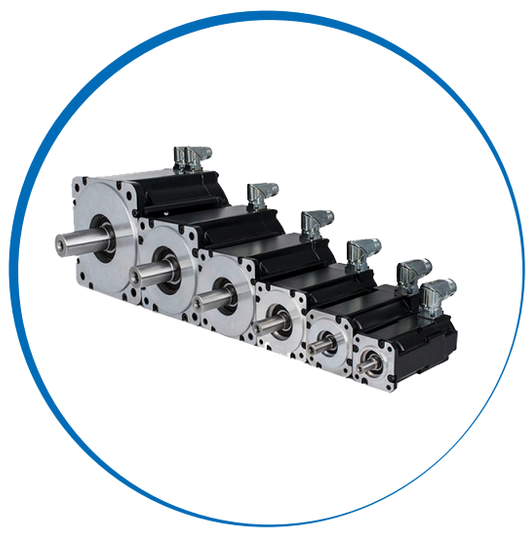

Нисковолтови сервомотори

- Безчеткови сервомотори с постоянен магнит
- Диапазон на ниско напрежение: 24 - 96 VDC
- Допълнителни обратни връзки: SFD3, EnDat 2.2 HIPERFACE® DSL, Резолвер
- 30% по-висока мощност спрямо аналогични продукти
- Диапазон на оборотите: 1200 - 8000 1/мин
- Диапазон на въртящия момент (държач): 0.1 - 27.1 Nm
- IEC стандартен дизайн на свързване
- Опция за корпус със специално покритие
- Уникален персонализиран дизайн
- Опция: със/без спирачка, специални уплътнения

Kollmorgen предлага широка гама от ротационни и линейни задвижващи решения, които отговарят на индивидуалните нужди на клиента. Благодарение на дългогодишния си опит, Kollmorgen може да отговори на специфичните изисквания на голям брой клиенти.

Безкорпусни сервомотори Kollmorgen за директно задвижване (KMB серия)

- Захранващо напрежение: 1 x 230, 3 x 480 - 480 VAC
- Диапазон на оборотите: 0 - 18 600 1/мин
- Диапазон на въртящия момент (продължителен): 0.48 - 3445 Nm
- 14 конструктивни размера, 4 дължини на намотките, 4 вида намотки
- Вградена термозащита
- Слаб ефект „cogging" благодарение на специалното навиване
- Лесен монтаж, висока степен на интегрируемост с други продукти

Безкорпусни сервомотори Kollmorgen за директно задвижване (TBM двигатели)

- Захранващо напрежение: 24 - 110 VDC
- Диапазон на въртящия момент (непрекъснат): 0.41 - 9.88 Nm
- 3 конструктивни размера, 2 дължини на намотките, 2 вида намотки
- Слаб ефект „cogging" благодарение на специалното навиване
- Вградена термозащита
- Ниска загуба на топлина
- Лесен монтаж, висока степен на интегрируемост с други продукти

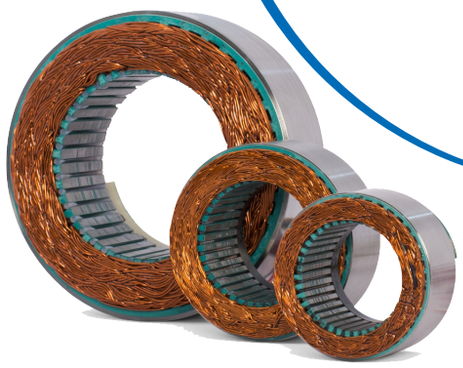

Линейни електромагнитни двигатели за директно задвижване (ICH серия)

- Захранващо напрежение: 1 x 230, 3 x 480 - 480 VAC
- Диапазон на силата: 405 - 12,726 N
- Максимална скорост: 5,7 м/с
- Максимално ускорение: 100 m/s2
- 4 конструктивни размера, 7 ширини на ролката
- Ниска загуба на топлина
- Модулен дизайн на магнитна писта
- Неръждаеми корпуси на магнитните пистови елементи

Kollmorgen линеен двигател без ядро (IL двигатели)

- Захранване: 1 x 230 VAC (50 Hz)
- Диапазон на силата: 30.3 - 1600 N
- Максимална скорост: 10 м/с
- Максимално ускорение: 100 m/s2
- 4 конструктивни размера, 16 дължини на ролки
- Изключително ниска скорост на работа (1 um/sec)
- Ниска загуба на топлина
- Модулен дизайн на магнитната писта

Електродвигатели

С 60-годишна история, компанията WEG е един от най-големите производители на електрически двигатели в световен мащаб. Компанията предлага широка гама допълнително оборудване и специални технически решения.

Мотор-редуктори

Rossi Motoriduttori е един от водещите производители на двигатели в Европа от 60 години. Продуктите на компанията са познати и високо ценени от потребителите, заради своята надежност и здравина.

Стандартни електродвигатели

- Монофазни двигатели: 220/240 V (50Hz)
- Двигатели с ниско напрежение 380/415 V (50 Hz)
- Високоволтови двигатели 1200 - 6600 V (50 Hz)

Мотор-редуктори

- Червячни, коаксиални и планетарни мотор редуктори
- Мотор редуктори с цилиндрични, конусни и конусно-спирални зъбни колела
- Мотор редуктори с паралелни и ъглови валове
- Редуктори за монтаж на вал
- Номинален въртящ момент: ≤ 3 000 000 Nm
- Съотношения: 1:1 - 16 000:1
- ATEX и неръждаеми варианти

Електродвигатели за специално приложение

- Клас на ефективност IE3 и IE4
- Номинална мощност: 0,12 - 110 000 kW
- Широка гама стандартни типоразмери
- ATEX мотори с принудително въздушно и водно охлаждане

Електромотори

- IEC стандарт, IE3, IP55
- Стандартни и предпазни спирачки AC и DC
- Мощност 0.06 - 110 kW, размери 63- 315 , Полюси - 2, 4, 6 и 8
- Допълнителни опции - енкодери, аксиално охлаждане, повишена защита и др.
- Сертифицирани по ATEX варианти

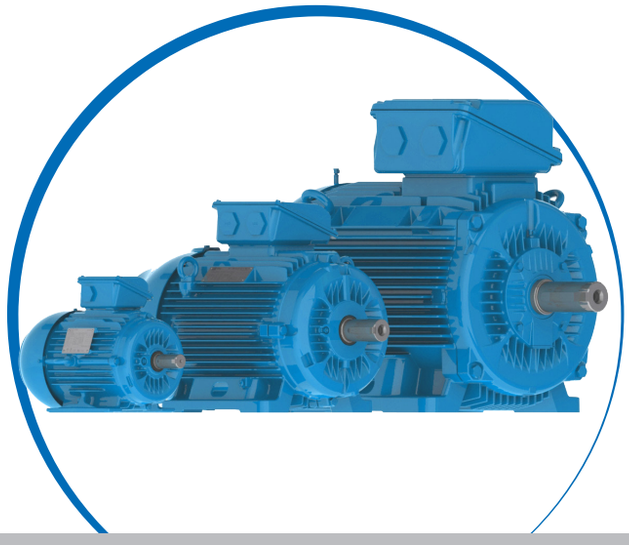

RINGFEDER POWER TRANSMISSION е известен производител в сферата на задвижванията. Те разработват, произвеждат и доставят превъзходни връзки вал-главина, съединители, спирачни системи и корпуси на лагери с високо качество, функционалност и издръжливост, за много индустрии.

Сервосъединители

- Безлуфтово предаване на въртящия момент
- Висока устойчивост на усукване, прецизност и работа под ъгъл
- Варианти с различна устойчивост на усукване
- Компактен дизайн, нисък инерционен момент
- Маншон от неръждаема стомана
- Лесен и безопасен монтаж
- Компенсация на радиално, аксиално и ъглово отклонение
- Без износване и поддръжка
- Температурен диапазон на работа между -30 °C и +100 °C
- Номинален въртящ момент между 0,1 - 5000 Nm

Еластични съединители

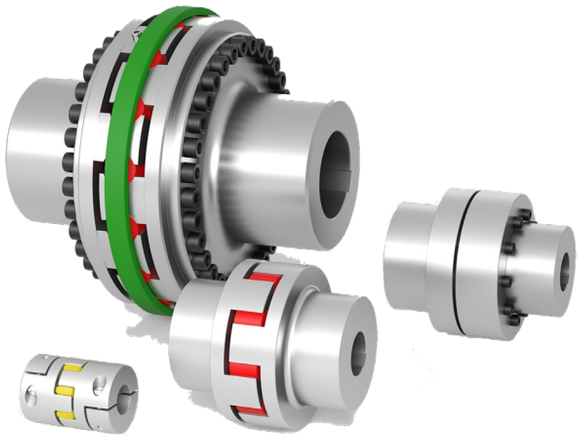

- Елиминиране на хлабината при предварително натягане
- Абсорбиране на вибрациите
- Предаване на въртящ момент от 0,3 до 260 000 Nm
- Компенсация на радиално, аксиално и ъглово отклонение

Съединител с метални дискове

- Нулева хлабина
- Издръжливост при усукване
- Компенсация при липса на съосност
- Температурен диапазон на работа от -20°C до +240°C

RINGFEDER POWER TRANSMISSION е международен пазарен лидер в пазарни ниши за задвижващи и амортизационни технологии. Те разработват, произвеждат и доставят превъзходни връзки вал-главина, амортизиращи компоненти, съединители, спирачни системи и корпуси на лагери за най-високи изисквания за функционалност и издръжливост в широка гама от технологични сектори по целия свят.

Стягащи сглобки

- Самоцентриращи се
- Размер на вала от 6мм до 1000мм
- Предаван въртящ момент от 6Nm до 1 300 152 Nm
- Лесен монтаж и демонтаж
- Без опасност от деформация
- Не изискват никаква подръжка

Предпазни съединители

- Гъвкав дизайн
- Бързо отделяне на половинките на съединителя в случай на претоварване
- Въртящият момент на освобождаване може да се настрои точно
- Възможен е монтаж/демонтаж на съединителя без необходимост от пълно разглобяване на машината поради модулния дизайн на съединителя
- Възможна оценка на аксиалното движение чрез безконтактен превключвател или механичен краен превключвател
- Компенсиране на несъостност на валовете
- Лесна инсталация и работа с продукта
- Добра прецизност на повторение на освобождаване след дълги периоди на престой

Изпреварващи съединители

- Ролкови или прътови съединители
- Монтажни диаметри на вала от 8мм до 600мм
- Максимален предаван въртящ момент - 1 626 000Nm
- Възможност за комбинация с лагер
- Типове, пригодени за директен монтаж

Едноходови съединители

- Осигуряват зацепване само в една посока
- Монтажни диаметри на вала от 8мм до 600мм
- Максимален момент на задържане - 250 000Nm
- Самоносещи и свободни за монтаж варианти

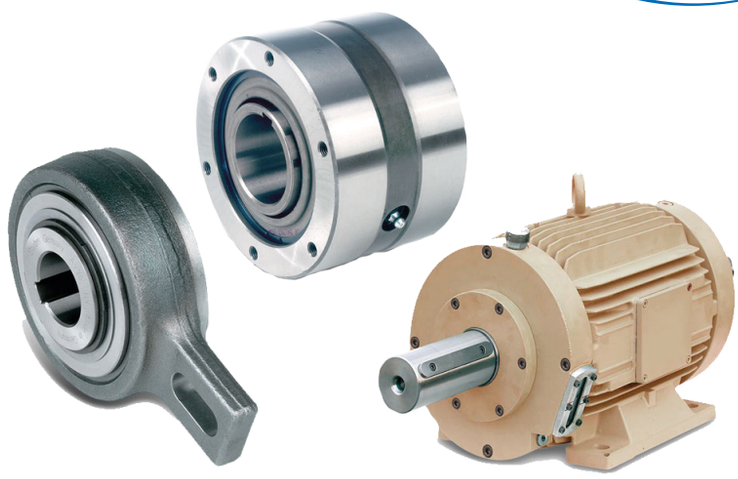

Индексиращи съединители

- Осигурява индексиране при възвратно-постъпателно движение
- Монтажни диаметри на вала от 8мм до 600мм
- Максимален момент на задържане - 250 000Nm
- Възможност за комбинация с лагер

Центробежни съединители

- Задействат се при достигане на необходими обороти
- Монтажни диаметри на вала от 12мм до 65мм
- Максимален предаван въртящ момент - 2500Nm

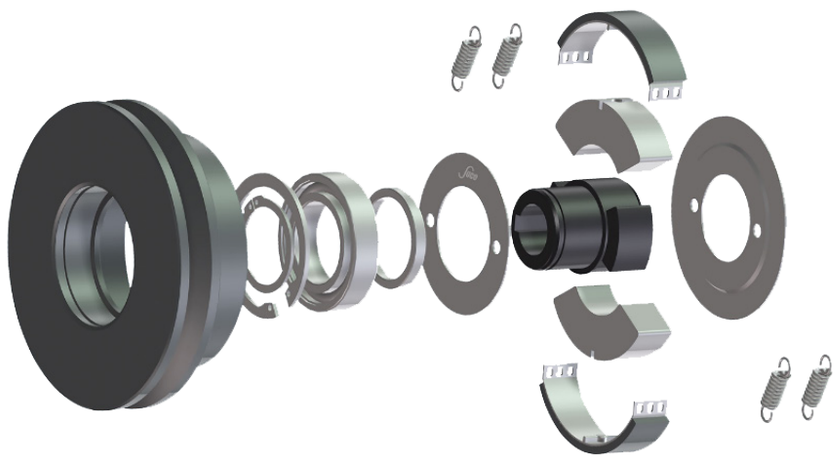

Stromag и Warner Electric, част от Altra Group, са световно признати като иновативни разработчици и производители на промишлено задвижване и трансмисии, както и на решения за съединители и спирачки.

Спирачки и съединители

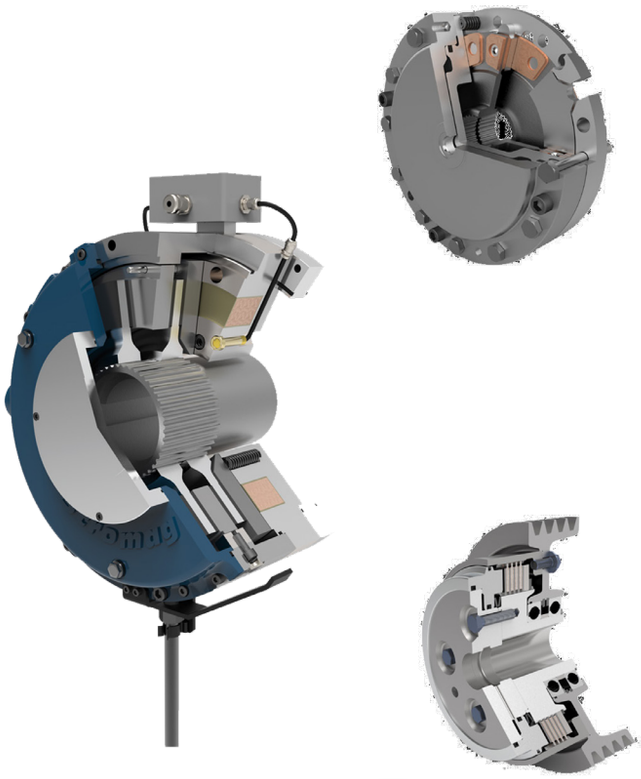

- С електромагнитно, пневматично и хидравлично задвижване
- Дисково или зъбно зацепване
- За статични и динамични натоварвания
- Две в един вид, също във варианти комбинирани с виброабсорбиращ елемент
- Уникален дизайн, съобразен с нуждите на клиента
- Номинално натоварване
- »» Електромагнитни спирачки: до 40 000 Nm
- »» Пневматични спирачки: до 3200 Nm
- »» Хидравлични спирачки: до 130 000 Nm
- »» Електромагнитни съединители: до 25 600 Nm
- »» Пневматични съединители: до 51 200 Nm
- »» Хидравлични съединители: до 102 400 Nm

Комбинирани спирачки/съединители

- Солиден, предварително сглобен, затворен дизайн
- С постоянна магнитна предпазна спирачка
- С монтаж на крака или фланец
- Разнообразни варианти за монтаж
- Номинално натоварване: до 4,5 - 970 Nm

Крайни изключватели за редуктори

- Основно приложение - кранове, вятърни централи и подиуми
- Обозначаване на отделни точки и крайни позиции на въртеливи движения с цел защита на машини и хора
- Възможност за обратна връзка, чрез вграден енкодер за абсолютна позиция, превишаване на времето на работа и др.
- Модулен дизайн, рейка и червячни колела и типове лостове

Със 70-годишен опит, Boschert е световно признат представител в областта на предпазните съединители. Докомплектован с дискови или магнитно-прахови спирачки и съединители на Altra, както и системи за контрол на сцеплението, той осигурява цялостно решение за различни задачи за навиване.

Заключващи предпазни съединители

- Девет стандартни конструктивни размера. Разнообразие от вложки, които осигуряват присъединяване към всички „стандартни” валове, с диаметри от 14 до 230 мм
- Максимална товароносимост на затягаща двойка: 150 - 64 000 кг
- Максимален въртящ момент на затягаща двойка: 40 - 41 000 Nm
- С механично, пневматично и хидравлично управление
- С опции за ръчна, пневматична и диафрагмена цилиндрична спирачка

Дискови спирачки

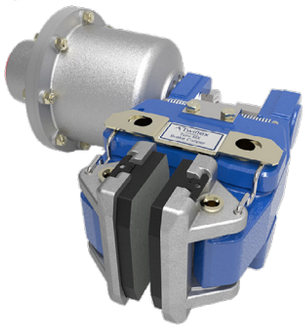

- Модулна конструкция
- С пружина и директно действие
- С пневматично, хидравлично, електромагнитно и механично задействане
- До 500 kN спирачно усилие

Магнитни прахови спирачки и съединители

- Прецизно и постоянно предаване на въртящия момент
- Отлична защита от претоварване и блокиране
- Позволява плавен старт, без приплъзване
- Номинален въртящ момент: 2 - 500 Nm

Устройства за контрол на сцеплението

- Захранвания на електромагнитни прахови спирачки
- Усилватели на електрически сигнали
- Интерфейси за измервателни клетки
- Аналогови и цифрови блокове за управление
- Ултразвукови и ротационни енкодери, потенциометри и др.

В областта на линейните технологии Thomson е най-иновативният производител на пазара, където присъства от 70 години. Непрекъснатото развитие на продуктите и прилагането на специфични решения, са важните фактори, които го нареждат сред лидерите в световен мащаб.

Линейни валове и лагер

- Линейни лагери с размери Ø8 - 40 мм
- Отворени и затворени конструкции на лагери
- 3 m/s скорост и 150 m/s2 ускорение
- Висок температурен диапазон - до 315 °C
- 0,001 коефициент на триене
- Сглобени прецизни модули
- 50% по-дълъг експлоатационен живот в сравнение с аналогични продукти

Сачмено-винтови двойки

- Обороти: до 3000 об/мин
- Клас на точност P0, P3, P5, T5, T7
- -30 - 80 °C (110 °C за периодична работа)
- Дължина до 6000 мм (Ø>12 мм)

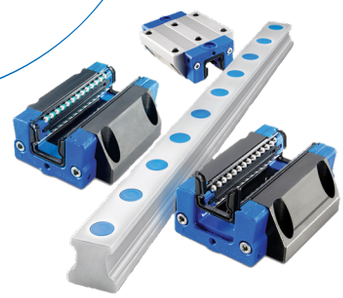

Призматични направляващи

- Дължина на профилната направляваща шина до 6м
- Тиха работа, ролков и съчмен дизайн на лагерите
- Височина на танкетата: 5 - 65 мм
- До 5 m/s скорост и 100 m/s2 ускорение
- Различни видове профили
- Дизайн с покритие и с вътрешно гресиране, подходящ за чисти помещения

Водещи винтове

- Стандарт - 250 µm/300 mm
- Прецизност - 75 µm/300 mm
- Диаметър Ø4 - 24 мм; стъпка на резбата: 1 - 50 mm
- Стандартна хлабина: 0,02 - 0,25 мм (дизайн без хлабина по специална заявка)
- Динамично натоварване: макс. 1550 N

Направляващи винтове

- Комбинация от линейни оси и прецизни винтове
- Метрични и инчови размери, 4, 6 и 10 mm номинален диаметър
- Може да се използва до 175 °C
- Изработка по индивидуално задание
- Приложения при вакуумни камери, лабораторно оборудване, медицинско оборудване
- Plug and play дизайн

Предимствата на решенията от Thomson са прецизността, скоростта като допълнение към големия ход и натоварване.

MicroStage линейни модули

- Размер на профила: 50 x 25 мм; 60 × 33 мм
- Предлага се дизайн, устойчив на корозия
- Динамично натоварване: макс. 150 N
- Ход: макс. 705.5 мм
- Скорост макс. 1,02 m/s
- Точност: +/-0.18mm/300mm
- Повторяемост: +/-0.005 мм
- Снабден с прецизен винт

WH - Speed Line линейни модули

- Задвижване със зъбен ремък
- Размер на профила: 50 x 50 мм, 80 x 80 мм, 120 x 120 мм
- Ход: макс. 11 000 мм
- Скорост: макс. 10 m/s
- Макс.ускорение: 40 m/s2
- Точност на позициониране: +/-0.05 мм
- Максимално динамично натоварване: до 9300 N

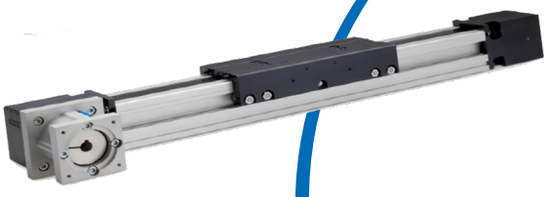

WM - Power Line линейни модули

- Дизайн с прецизен или сферичен лагер
- Размер на профила: 50 x 50 мм, 80 x 80 мм, 120 x 120 мм
- Ход: макс. 11 000 мм
- Скорост: 2,5 м/с
- Макс.ускорение: 20 m/s2
- Точност на позициониране: +/-0.01 mm
- Максимално динамично натоварване: до 6000 N

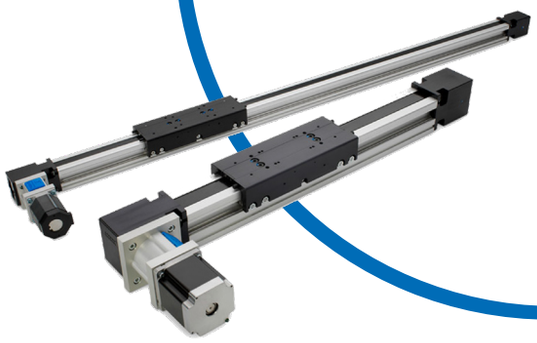

MLS - Force Line линейни модули

- Дизайн на сферичния шпиндел
- Размер на профила: 160 x 65 мм, 240 x 85 мм
- Ход: макс. 5500 мм
- Скорост: 2,5 м/с
- Ускорение: 20 m/s2
- Точност на позициониране: +/-0.01 mm
- Динамично натоварване: до 8000 N

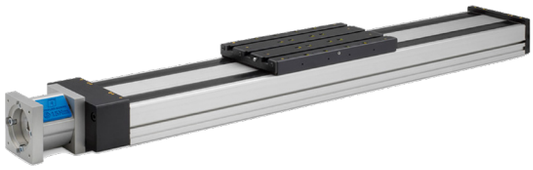

Независимо дали става въпрос за малко пространство за монтаж или високо съотношение на натоварване/скорост, в областта на промишлените задвижки, както Bansbach, така и Thomson играят важна роля със своите технологични решения с изключителни параметри на товароносимост.

„In-Line" линейни актуатори Bansbach Easylift

- Три основни размера ф35мм, ф50мм. и ф60мм.
- 6 редуктора осигуряващи мощност от 120N до 10 000N и скорост от 3 до 70 мм./сек.
- Планетарният редуктор е монтиран в една линия с винта, с което се спестява място.
- Ход от 50мм. до 750мм., стандартно с възможност до 1200мм.
- Стандартен материал - въглеродна стомана. Опция за неръждаема стомана AISI316
- Стандартна защита IP66, с опции за IP68 и IP69
- 12 VDC или 24 VDC захранване
- Работа при -20°C до +70°C / Съхранение при -40°C to +70°C
- Работен цикъл 10% (при 2 минути работа, 18 минути почивка)
- Опции за Hall сензор, по-нисък шум, работа в замърсена среда, медицински сертификати IEC60601-1, ANSI/AAMI/ES60601-1, CAN/CSA-22.2 No60601-1
- Различни външни контролни устройства. Опция за plug and play, мобилна опция на батерии
- Синхронно управление на до 4 актуатора
- Актуатори с вградено управление с вътрешно ограничение на хода, регулируема граница на тока, вътрешна топлинна защита, индустриален интерфейс MODBUS RTU на RS485, регулируема стартова рампа, регулируема спирачна рампа

Индустриални актуатори

- Ход до 1000 мм
- Динамична товароносимост: до 16 000 N
- Статична товароносимост: до 18 000 N
- 12, 24, 36 VDC и 230, 400 VAC варианти
- Скорост на движение: макс. 71 мм/сек
- IP45, IP51, IP56, IP65 и IP67 степен на защита
- Със сферичен или трапецовиден винт
- AC и DC варианти на ел. захранване
- Работа без поддръжка
- За защита от претоварване има вграден ограничител на въртящия момент
- Вградена термична защита на двигателя
- Предпазна спирачка или задържаща спирачка
- Вградени или външни крайни изключватели

THOMSON Linear Motion. Optimized.
Bansbach easylift
Altra Industrial Motion

Предимствата на решенията, предоставени от Thomson, са наистина доказани там, където прецизността и скоростта са важни, като допълнение към големия ход и натоварване.

Прецизни актуатор серия T и ETC

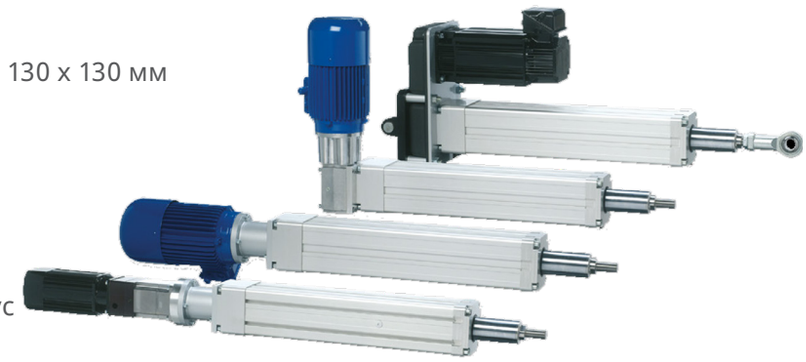

- Версия със СВД
- Размери на профила: 75 x 60 мм, 90 x 92 мм, 130 x 130 мм
- Ход: макс. 2000 мм
- Натоварване до 60 000 N
- 2,5 m/s скорост
- Повторяемост: +/- 0.05 мм
- Хлабини: до 0.11 мм
- Екструдиран, анодизиран алуминиев корпус
- IP 65 защита
- Варианти с висока защита от вода
- Конструкция с ремък и директно задвижване

Прецизни актуатори серия PC

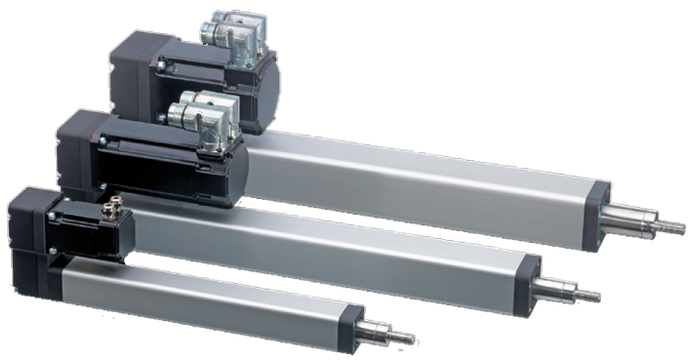

- Подходящи за подмяна на пневматични цилиндри
- Версия със СВД
- Размери на профила: 34 x 34 мм, 45 x 45 мм, 55 x 55 мм
- Ход: макс. 1200 мм
- До 6000 N натоварване
- 1.66 m/s скорост
- Точност на позициониране: +/- 0.01 мм
- IP 65 защита
- Фиксиращи елементи за ISO пневматични системи в съответствие със съответните стандарти

Винтов крик

Винтовите подемници на Thomson с червячна предавка са оборудвани с прецизни водещи винтове или със СВД.

- MULI® 0 - 5 - 100 kN товароносимост
- JUMBO® 1 - 5 (-500 kN) 150 - 500 kN товароносимост

H (висока скорост) – Високоскоростен дизайн

- 1 mm/оборот

L (ниска скорост) – Дизайн с ниска скорост

- 0,25 мм/оборот

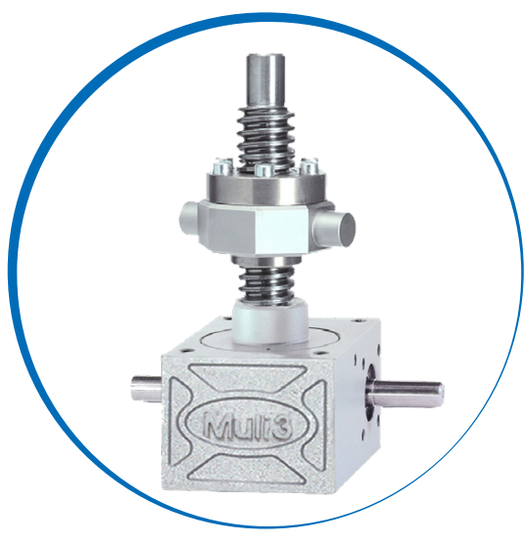

Германската Bansbach GmbH произвежда изключително висококачествени и дълготрайни промишлени газови пружини за най-различни приложения вече 100 години. Техните продукти могат да бъдат намерени и в индустриални, медицински и космически приложения с най-високи изисквания.

Индустриални газови пружини

ВИДОВЕ

- Газови пружини работещи на натиск
- Газови пружини работещи на опън
- Заключващи се газови пружини
- Неръждаеми газови пружини
- Алуминиеви газови пружини
- CLICK & GO газови пружини
- XXL 30/70 газови пружини
- Демпфери - стандартни и настройваеми

ТЕХНИЧЕСКИ ДАННИ

- 7 - 12000 N сила на натиск
- 30 - 4000 N сила на опън
- 10 - 1000 мм ход
- 8 - 52% прогресия
- Специално CeramPro® покритие на буталния прът
- Вградена камера за грес
- Може да се инсталира и съхранява във всяка позиция
- Избори на скорост (бърза, нормална, бавна) и сила на демпфериране (силно, нормално, без), даващи 9 различни варианта.
- Версии в AISI 304 и AISI 316
- Системи за отключване чрез хидравлика, жило или лост.

ОПЦИИ

- Високо температурни уплътнения 200° C
- Клапан за пълнене и изпускане
- Гумена защитна тръба от -40° C до 60° C
- Метална защитна тръба до 160° C, със заключване
- Производство по чертеж на клиента
- Етикети с името и логото на клиента
- Калкулация и конфигурация на газови пружини по задание на клиента

С повече от 50 години опит в производството, ACE Controls GmbH е пазарен лидер в проектирането и производството на хидравлични шок абсорбери и със своите иновативни продукти е незаменим партньор на индустриални производители и производствени компании.

Миниатюрни хидравлични шок абсорбери

- 4 - 40 mm ход
- 0.68 - 210 Nm/цикъл абсорбция на енергия
- Ефективен диапазон на тегло от 0.5 – 6 350 kg
- Регулируеми и саморегулиращи се типове
- Стандартни и версии от неръждаема стомана
- Тефлонова защитна тръба и други аксесоари

Индустриални шок абсорбери

- 23,1 - 406 мм ход
- 155 - 44 000 Nm/цикъл поглъщане на енергия
- 3 - 300 000 kg ефективен обхват на ударно тегло
- Регулируеми и саморегулиращи се типове
- Стандартен и версии от неръждаема стомана

Предпазни хидравлични шок абсорбери

- 23.2 – 1 600 mm ход
- 500 – 582 000 Nm/цикъл абсорбция на енергия
- Регулируеми и саморегулиращи се типове
- Стандартни и версии от неръждаема стомана

Тръбни хидравлични демпфери TUBUS

- Изработени от специален ко-полиестерен еластомерен материал
- Оптимално решение за чувсствителни към цени приложения
- 5 до 198 mm ход
- 2 – 12 720 Nm/цикъл абсорбция на енергия

Ротационни демпфери

- Регулируеми и фиксирани версии за затихване
- Маслен и фрикционен принцип на работа
- Видове частична и безконечна ротация
- 0.1 - 40 Nm абсорбция на енергия

item е пионерът в изграждането на системи от алуминиеви профили за индустриални приложения и лидер на световния пазар. Проектира и предлага на пазара конструктивни решения за машини, приспособления и инсталации от 1976 г. Днес портфолиото от артикули се състои от повече от 4000 висококачествени компонента, предназначени за изработката на машинни бази, работни маси, решения за автоматизация и приложения за lean production.

Алуминиеви профили за машинни конструкции

Изработени от алуминий с висока якост, профилите на ITEM могат да се сглобяват лесно и бързо. Всички алуминиеви профили от гамата на ITEM са анодирани и съвпадат със съответните гами по размер на канала. Алуминиевите профили могат да се обработват бързо и чисто само в няколко стъпки.

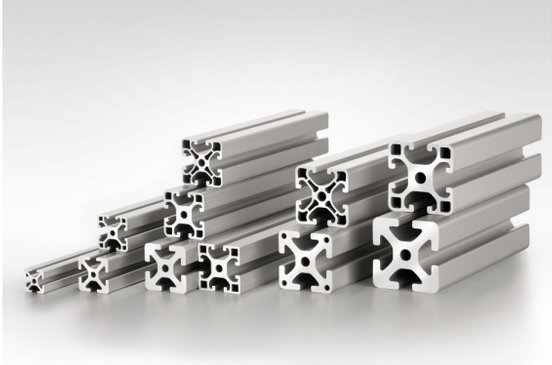

Системи за изграждане на работни места

Алуминиевите профили на item са необходимото решение за конструиране на инженерни съоръжения в индустрията. Те могат да бъдат използвани за практически всички задачи - от лесна направа на малка конструкция до напълно автоматизирана производствена линия.

Системи за повишаване на ефективността при производството (lean production)

Лесното боравене е ключова характеристика на линия D30 и осигурява максимална разходна ефективност чрез непрекъснати подобрения в производствените процеси. Това е възможно благодарение на не механизираните връзки, простото свързване и простия принцип на дизайна. Свободата и гъвкавостта на тръбната система, съчетана с елемента Building Kit System, водят до разнообразна гама от възможни комбинации.производствена линия.

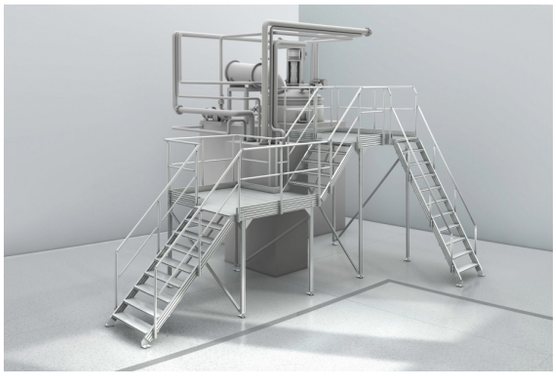

Системи за изграждане на стълбища и платформи

Дали ще бъде една голяма платформа, пълно решение или обикновенна платформа за поддръжка, Системата за изграждане на стълби и платформи може да бъде използвана за работни зони на всякакви височина. Тъй като системата е съвместима със стандартните алуминиеви профили на фирма ITEM, потребителите могат лесно да изградят цели конструкции с най-различни изисквания.

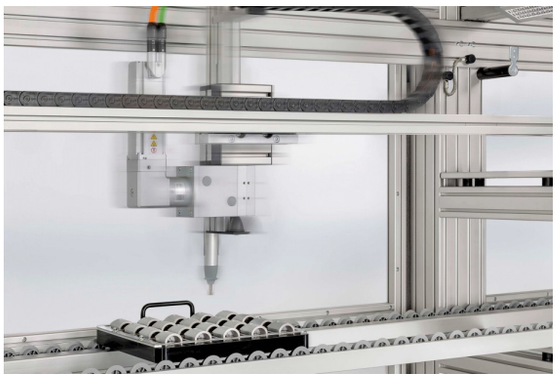

Системи за автоматизация

Системите за автоматизация от ITEM са основани на линейните задвижвания. Те представляват готови за използване линейни модули със задвижващи елементи, плъзгачи и аксесоари, всичко включено в комплекта. Монтирай и стартирай – автоматизацията не може да бъде по-лесна.

Системи за изграждане на машинни конструкции

Постигането на перфектна рамка за всяка машина само с няколко компонента – това е възможно само с продуктите от линия XMS на фирма ITEM. Високо производителните машинни модули предлагат всичко необходимо, от което се нуждае машинния инженер. Вграждайки функционални продукти, като вградени кабелни канали и специален покривен профил, е възможно да се изградят високо функционални машинни шкафове бързо и лесно. Линия XMS е съвместима с всички компоненти от стандартната серия MB на ITEM.

Лентови конвейери

Модулното решение за автоматизирания поток на стоки: Благодарение на широкия избор от конвейерни системи и задвижвания, артикулът Conveyor Belt System е перфектната подкрепа за вашите интралогистични операции. Лесните за комбиниране компоненти формират основата за транспортна технология, която може да бъде свободно стояща или интегрирана в системи. Дизайнът с ниска поддръжка и висококачествените компоненти гарантират отлична надеждност на процеса.

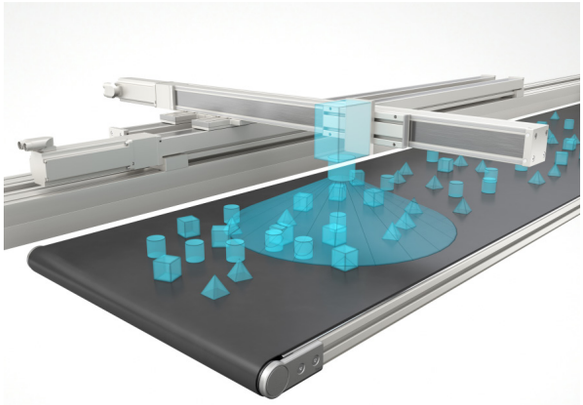

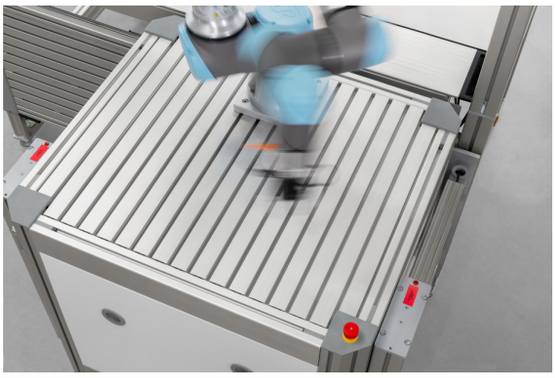

Приложения за роботика с ITEM GmbH

От роботизирани клетки и разтегателни маси за роботи до колички за мобилни роботи COBOT(КОБОТ) – ITEM и БИБУС ще ви помогнат да изградите своето идеално решение.

Италианския производител ReeR от няколко десетилетия произвежда устройства за безопасност, в съответствие с най-високите изисквания в тази област. Благодарение на опита, натрупан в машиностроителната, автомобилната, опаковъчната и други индустрии, тази компания предлага комплексни решения и широка гама от продукти.

Предпазни светлинни завеси

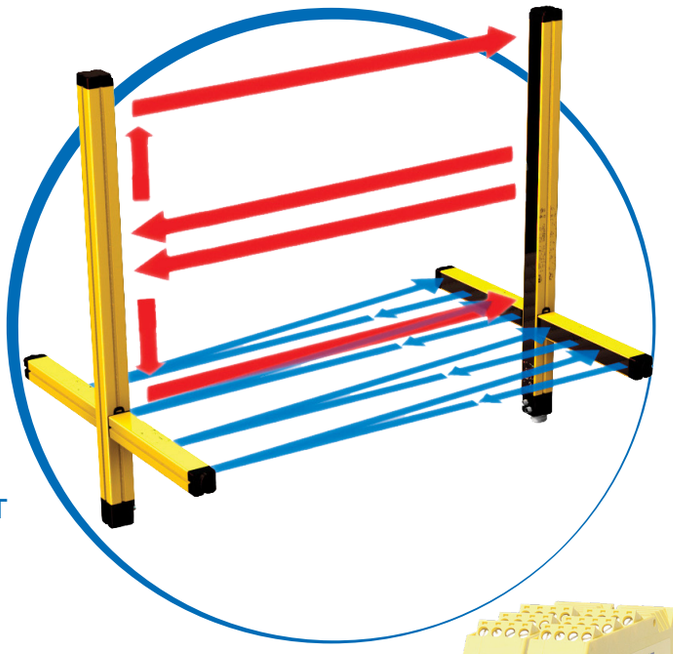

- Type4 SIL 3 PL e Cat.4 или
- Type2 SIL 1 PL c Cat.2 ниво на сигурност
- Защитена височина: 160 - 2260 мм
- Обхват: максимум 80м
- 14 - 20 - 30 - 40 - 50 и 90 мм разделителна способност или 2 - 3 - 4 лъчеви версии
- Взривозащитен, водоустойчив корпус (IP69K) и устойчив на вибрации дизайни са по избор

Програмируеми контроли за безопасност

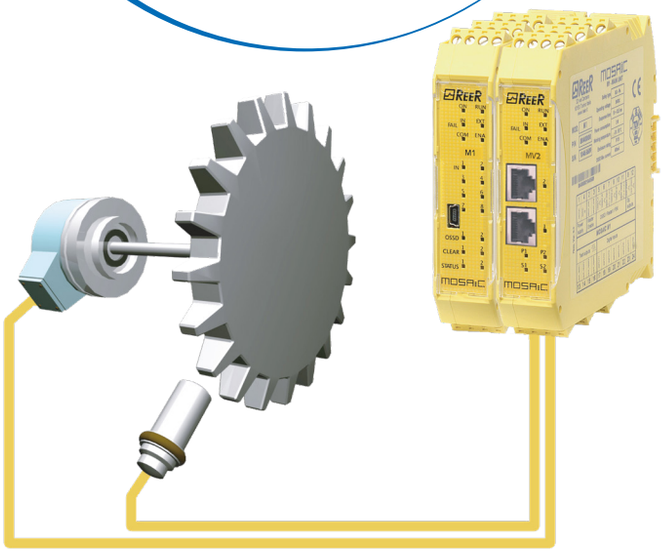

- До 128 входа за контрол, 16 входа за потвърждение, 32 цифрови изхода и 16 двойки изходи за безопасност
- Модули за свързване на Field BUS
- Аналогови и цифрови Safety модули за входящи сигнали и високотокови изходни Safety модули за изходни сигнали.
- Модули за безопасен мониторинг на скоростта на въртене
- SIL 3 - SILCL 3 напр. Cat.4 ниво на сигурност
- Софтуер с графична конфигурация
- Релета за аварийно спиране с ниво на безопасност PL e Cat.4
- Двуръчно стартово реле PL e с ниво на защита Cat.4
- Реле за следене на безопасна скорост на въртене с ниво на сигурност PL e Cat.4

PIAB AB Швеция е водеща фирма за вакуум изделия и системи, специализирана в производството на компоненти и решения за автоматизация, чиито приложения за захващане, повдигане и преместване на различни по размери, форма и тегло материали, помага на клиентите в почти всички индустрии, като се обръща специално внимание към опаковките, храните и напитките, фармацевтиката, химикалите, логистиката и складирането, пластмасите и автомобилостроенето.

Вакуум чаши/вендузи

- Модулни/композитни вакуум чаши piGRIP
- Кръгли вакуум чаши - Плоски, Плоски вдлъбнати, Дълбоки, Дълбоки вдлъбнати, с една или повече прегъвки за компенсация по ниво
- Правоъгълни и квадратни с една или повече прегъвки
- Овални плоски, вдлъбнати и с една прегъвка
- Меки грипери
- Вакуум чаши DIRAFLEX за омаслени повърхности
- Вакуум чаши за пластмасови торби и пакети
- Аксесоари – фитинги, монтажни елементи, клапани и компенсатори на ниво

Обща техническа информация:

- Диаметър от 2 до 300мм
- Повдигаща сила до 3800N при -60kPa и 5400N при -90kPa
- Работна температура от -40 до +200 °C / Вакуум -20 до -90kPa /
- Материали: Nitrile-PVC(NPV), (HNBR) , Chloroprene(CR), Thermoplastic Polyurethane(TPE-U), силикон(SIL), силикон(SIL FDA), Silicone(SIL FDA detectable), Polyurethane (PU30/40/50/55/60/70)

Ежекторни вакуум помпи

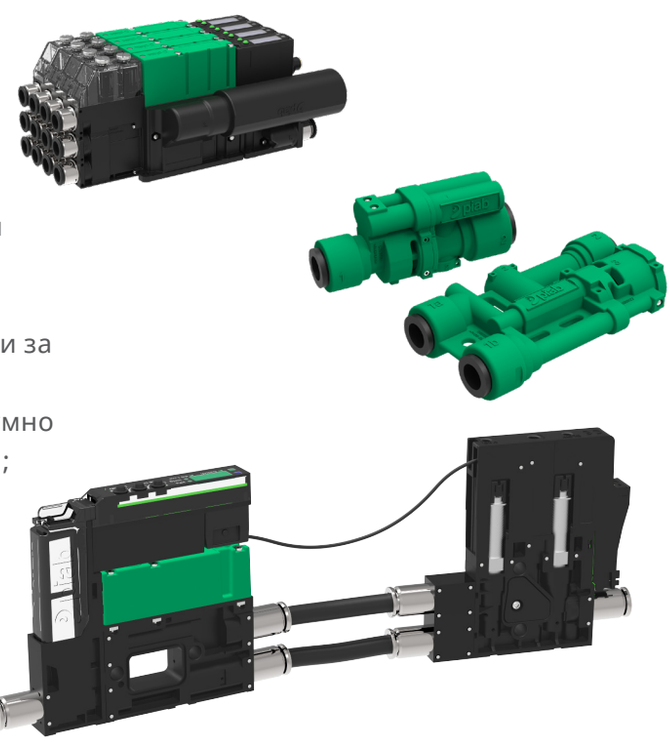

- Децентрализирани вакуум генератори
- Децентрализирани вакуум генератори с предпазен възвратен клапан
- Комбинация вакуум генератор и вакуум чаша (VGS)
- Компактни и подреждащи се “островни“ вакуум помпи
- Класически вакуум помпи piCLASSIC и ежектори
- Химически устойчиви вакуумни ежектори и помпи
- COAX вакуум ежектори и помпи за вграждане, ежектори за резерви части
- Аксесоари – Електромагнитни, електрически или вакуумно контролирани клапани ; Регулатори на сгъстен въздух ; Сензори, превключватели и релета ; Вакуум филтри

Обща техническа информация:

- Вакуум до -95 kPa
- Работно налягане 0.15 - 0.7 Mpa
- Работна температура -10 до 80 °C
- Ниво на шум 40 - 76 dBA
- Материали: PA, POM, SS, AL, NBR, HDPE

Вакуум конвейери

- piFLOW®p SMART - е самостоятелна система със софтуер за машинно обучение и сложни алгоритми, които управляват приложението, за да се постигне максималния капацитет за транспортирания материал
- piFLOW®p - най-високия клас конвейери за фармацията са проектирани с тяло от неръждаема стомана (ASTM 316L) и сертифицирани по FDA. Възможно сертифициране за ATEX Dust и ATEX Gas
- piFLOW®t - за трансфер на таблетки, капсули, кафе, гранули и други чупливи продукти. Хигиенни приложения или места, където пространството е ограничено. ASTM 316L, FDA, ATEX Dust, ATEX Gas
- piFLOW®am - за приложения за адитивно производство, с корпус от неръждаема стомана (ASTM 316L) и дроселна клапа. Имат стандартен TC-съединител за лесна интеграция и са проектирани да заемат минимално пространство. Приложения - прехвърляне на метален прах към или от бункер или сито, захранване на 3D принтер или рециркулация на материал от преливния контейнер.
- piFLOW®fc - корпус от неръждаема стомана (ASTM 304) и уплътнения в зоните за директен контакт с продукта, които са в съответствие с FDA, 1935/2004 и ЕС № 10/2011, за да отговорят на изискванията на ХВП. Този конвейер често се използва като алтернатива на механичните конвейери, когато има изискване за транспортиране без прах или ниска поддръжка.
- piFLOW®f - това е конвейер, който се използва широко в хранително вкусовата промишленост. Капацитет до 7,5 т./ч., ATEX Dust, FDA
- piFLOW®i - това е конвейер, широко използван в общата промишленост и понякога в химическата промишленост, при работа с абразивни материали. Капацитет до 7,5 т./ч., ATEX Dust
- Резервни части и аксесоари – филтри, уплътнение, модулни тела, монтажни елементи, управления, зарядни станции, смукателни тръби, помпи, комплекти за надстройка и т.н.

Вакуум грипери KENOS®

- KVG (Kenos® Vacuum Gripper) серия е гъвкаво решение за повдигане и пренасяне на продукти с различни форми и размери
- KHVG (Kenos® Heavy Vacuum Gripper) серия е предназначена за тежки приложения в дървообработващата, керамичната и каменоделска промишлености
- KBC (Kenos® Bag Cup) серия е предназначена за ВХП за торби с течни материали
- KCS (Cobot Gripper) серия е решение специално създадено за колаборативни роботи (така наречените коботи). Възможност за работа с голямо разнообразие от обекти.
- KSG (Kenos® Sack Gripper) серия е подходяща за обработка на чували с различни форми, тегло и материали
- KVLG-S (Kenos® Vacuum Grip - per Layer – Standard) серия е ориентирана към пакетирането, автоматизацията в края на производствената линия
- KVLG-CJ (Kenos® Vacuum Layer – Cans Jars) серия е предназначена да се справя с повдигането на цял слой консерви или буркани, които могат да бъдат отворени или затворени в зоната за захващане. За палетизиране или депалетизиране на опаковки, напитки, храни.

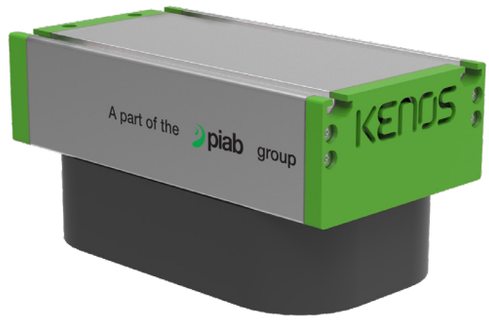

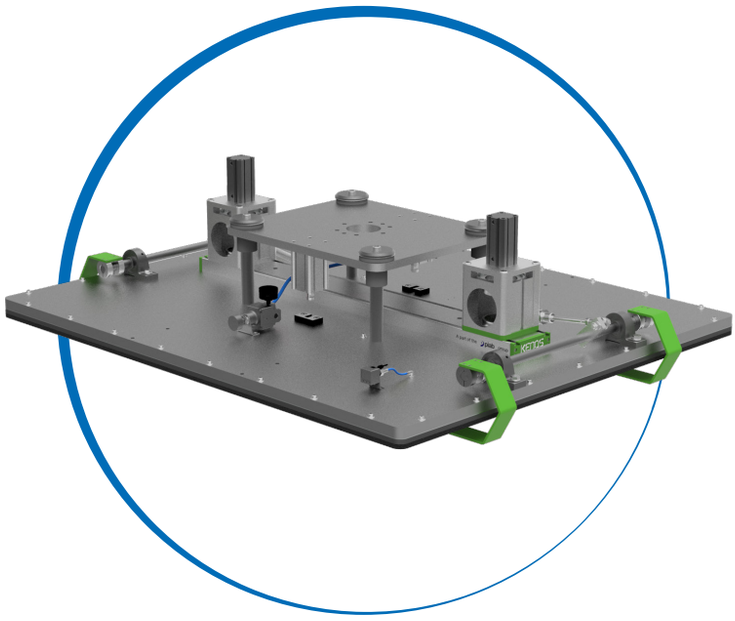

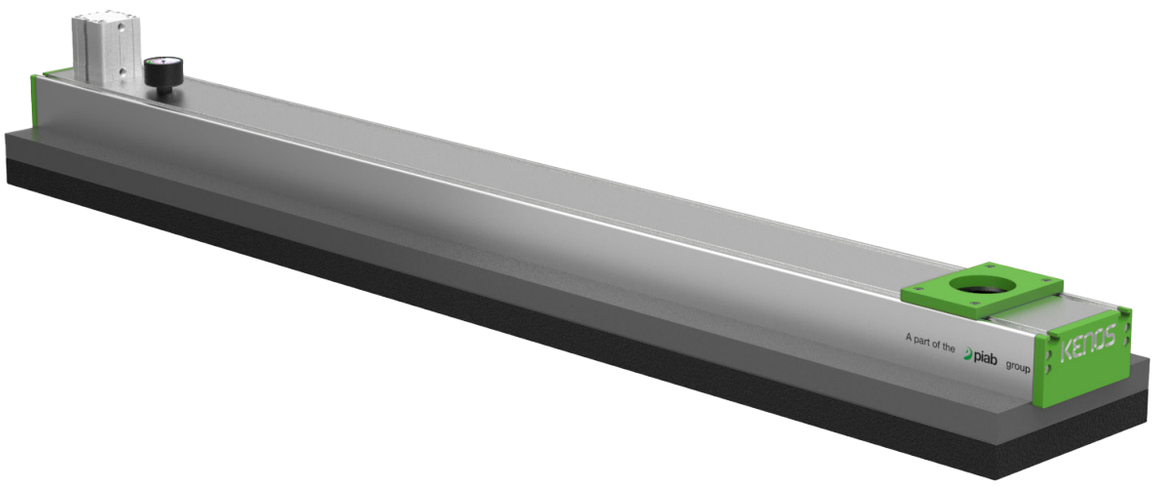

Robot End Of Arm Tooling (EOAT) компоненти

Piab предоставя решения за всички видове операции по палетизиране и депалетизиране, като предлага компоненти и подсистеми, с които може да направите свой собствен EOAT. Предлагат се и готови за употреба палетизиращи модули EOAT за индустриални роботи или коботи. Готовите за работа грипери са проектирани да се монтират директно върху рамото на робота или устройството за смяна на инструменти. Предлагат се няколко опции за интерфейс за монтаж в съответствие с ISO-9409-1, което улеснява инсталирането на повечето марки роботи. Усъвършенстваните решения за захващане на Piab ще опростят и дори ще елиминират времето за проектиране на грипера, ще направят инсталацията по-лесна и гарантират, че най-съвременните компоненти се използват и оразмеряват правилно, за да се постигне максимална производителност и продуктивност за клиента.

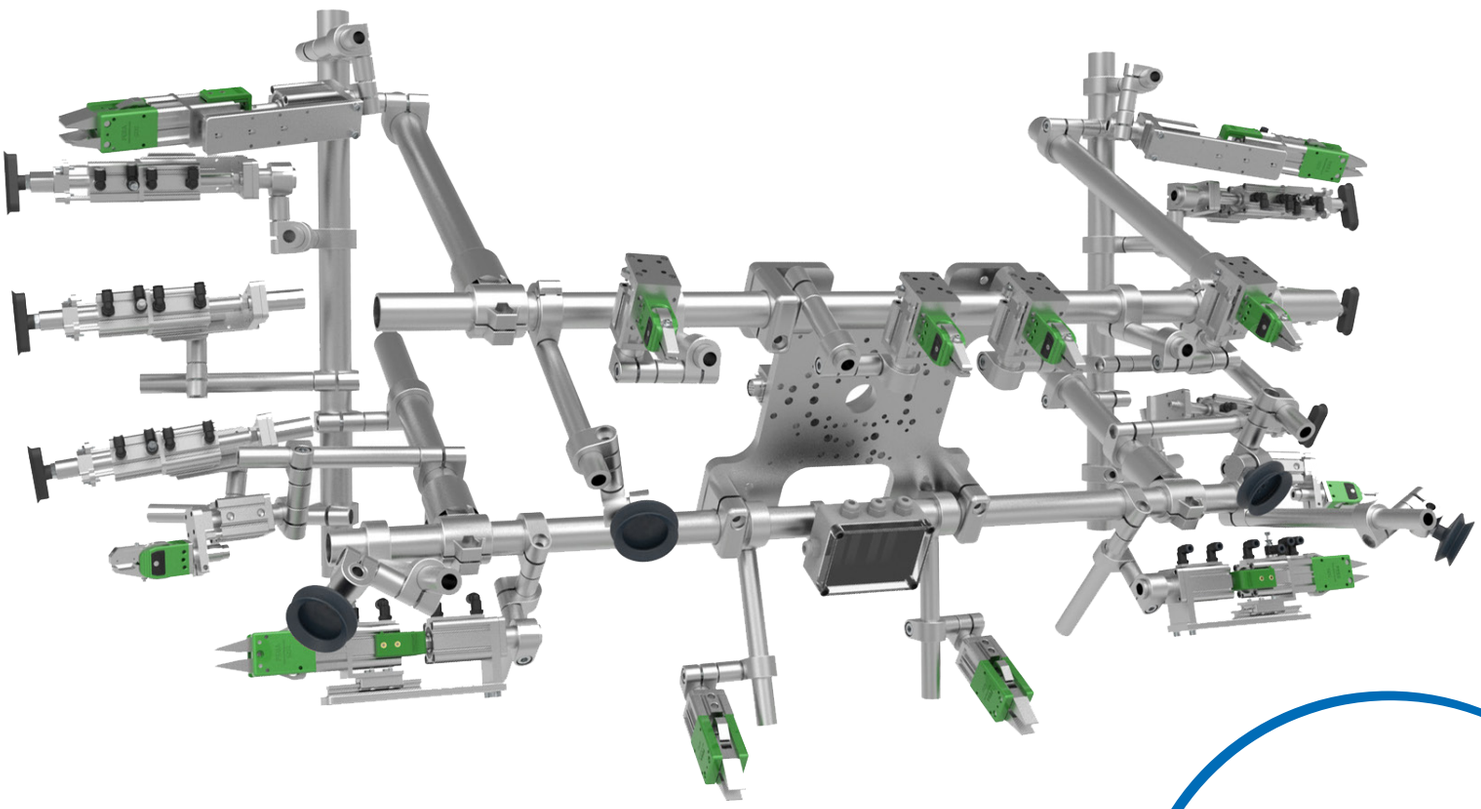

Шведските марки Vaculex и TAWI сега са част от Piab Group, обединени под името, логото и цветовете на TAWI. Комбинирането на експертизата и опита на тези двама производителя на вакуумни повдигачи ни позволява да доставяме превъзходни ергономични вакуумни повдигащи системи за нашите клиенти. Подемното оборудване TAWI позволява на бизнеса да премине от ръчно боравене към интелигентни повдигащи решения в производството, логистиката и дистрибуцията, където ръчното боравене е част от ежедневните операции.

Ергономични вакуумни повдигащи системи TAWI part of PIAB Group

Подемното оборудване TAWI обработва всичко - от кутии и чували до пити с кашкавал, листове стъкло, дърво, пластмаса и метал. Може да обръщате, накланяте и въртите тежки варели, кенове, големи панели и много други приложения. Решенията за повдигане на TAWI включват вакуумни повдигачи за различни товари, уникални мобилни решения за вакуумно повдигане, повдигащи колички или електрически стакери, различни подемници и широка гама кранови системи. Това означава, че оборудването на TAWI покрива всички ваши нужди за повдигане. Изпитайте предимствата от използването на един доставчик.

Ние предлагаме изключително широка гама от продукти в областта на пневматиката, в контакт с известни Европейски и Азиатски производители на пневматично оборудване.

Работни цилиндри

- Диаметри: 2.5 - 250 mm (320 и 400 mm по запитване)
- Стандартен ход: 5 - 2000 mm
- Стандартни по ISO стандарт и Компактни цилиндри
- Безпрътови магнитни цилиндри и плъзгащи шейни с направляване
- Цилиндри за свободен мотаж и мини цилиндри
- Ротационни и затягащи цилиндри
- Пневматични грипери

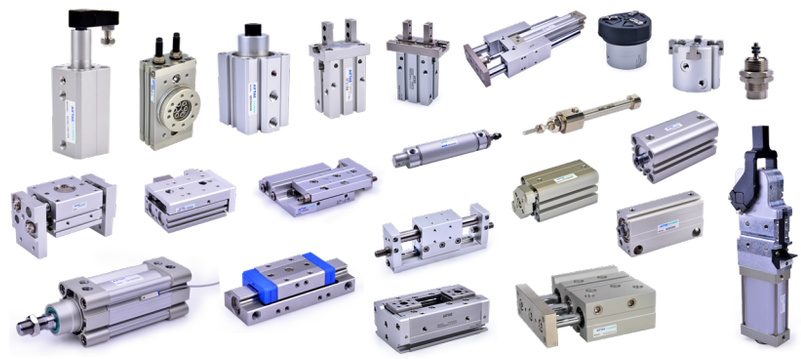

Въздухоподготовка

- Дебит: 100 - 30 000 l/min
- Филтри, регулатори и омаслители
- Филтър-регулатори и сглобени FRL компоненти
- Пресостати и сензори за налягане с аналогов изход
- Модулни компоненти

Контролни разпределители

- С директно или пилотно управление
- С електрическо или въздушно директно или пилотно управление
- Механични и ръчни разпределители
- С директно или пилотно управление
- Вентилни остров с 6, 9 и 12 вентила
- С Profinet и EtherNet/IP комуникация
- С IO-Link и CC-Link комуникация

Специални продукти

- Пропорционални регулатори на налягане
- Пропорционални регулатори на дебит
- Високоскоростни клапани
- Соленоидни клапани за вода и газове и ъглови седлови клапани с пневмозадвижване

Бързи връзки, шлаух и принадлежности

- Фитинги, дросели и шумозаглушители
- Полиуретанов и огнеупорен шлаух

Високоскоростни разпределители

- Без нужда от поддръжка след инсталация
- Дълъг живот до половин милиард цикъла
- Дебит: 30 - 1620 l/min
- Няколко конфигурации: 2/2 - 3/2 - 3/3 - 5/2
- Нормално затворени или нормално отворени
- Стандартна работна честота 100 ÷ 200 Hz с възможност за достигане до 800 Hz
- Малки времена за реакция: 2 ÷ 4 ms
- Специална система с безопасна функция и против протичане
- Възможност за присъединяване към вентилни острови

MODEC и PTM са специализирани производители на пневматични мотори. Техните широки гами от радиално-бутални и пластинкови пневматични мотори предлагат надеждно решение за много промишлени задвижвания, независимо дали става въпрос за приложения, изискващи клас на взривозащитеност ATEX, технологии за смесване на продукти, чисти помещения, както и приложения в хранително-вкусовата и фармацевтичната индустрии.

Пластинкови пневматични мотори

- С и без вграден планетарен редуктор
- 7 стандартни типоразмера
- Работно налягане 2...6 bar
- IP52
- Варианти за леко и тежко натоварване
- Еднопосочни и реверсивни
- Мощност от 270 до 3200 W
- Въртящ момент от 0,11 до 640 Nm
- Диапазон на оборотите: 0...10000 min-1
- Осови и ъглови варианти
- Разнообразни варианти за монтаж и контрол
- ATEX сертификация

Радиално-бутални пневматични мотори

- С и без вграден планетарен редуктор, 3:1, 9:1, 1:2
- 5 стандартни типоразмера
- Висока енергийна ефективност
- Работно налягане 2..6 bar
- Реверсивни
- Въртящ момент от 4,0 до 576 Nm
- Диапазон на оборотите: 0...600 min-1
- Варианти от неръждаема стомана
- Разнообразни варианти за монтаж и конрол
- IP67, IP68, IP69
- Ferrite-free мотори
- ATEX сертификация

Инструмент за завиване на гайки NR

- Мощност от 400 до 3200 W
- Максимален въртящ момент 1000 Nm
- Прецизност ±5%

Инструмент за нарязване на резби NT

- 15 компактни типоразмера
- Резби от M3 до M20

Инструмент за разбъркване на течности

- 4 основни типоразмера
- Въртящ момент 4...32 Nm
- За контейнери от 30 до 1200 L
- ATEX сертификация

Въздушно задвижвани мембранни помпи YAMADA, без смазване на пневматичния мотор

- 9 основни типоразмера: от ¼” до 3“
- Производителност от 1 до 840 L/min
- Работно налягане 1,4-7 bar
- Възможност за „сухо“ засмукване до 9/5 метра за PTFE мембрани (-0,9 / -0,5 bar за PTFE мембрани)
- Способност за работа на „сухо“ и функция „dead head” при затворен изход
- Материали на корпуса: алуминий, чугун, неръждаема стомана, PPG, PVDF, PTFE
- Материали на мембраните: Neoprene (CR), Buna-N (NBR), Nordel™ (EPDM), Viton® (FKM), Hytrel® (TPEE), Santoprene® (TPO), Teflon® (PTFE), TU® (PTFE with EPDM backing)
- Химически и абразиво устойчиви, ATEX
- Сферични и плоски клапани, осигуряващи пропускливост на механични примеси до 50 мм
- Помпи с високо налягане 2:1
- Помпи 3“ за сухи прахообразни материали, корпус - алуминий или неръждаема стомана, мембрани - Neoprene (CR), Buna-N (NBR), дебит до 1500кг/час

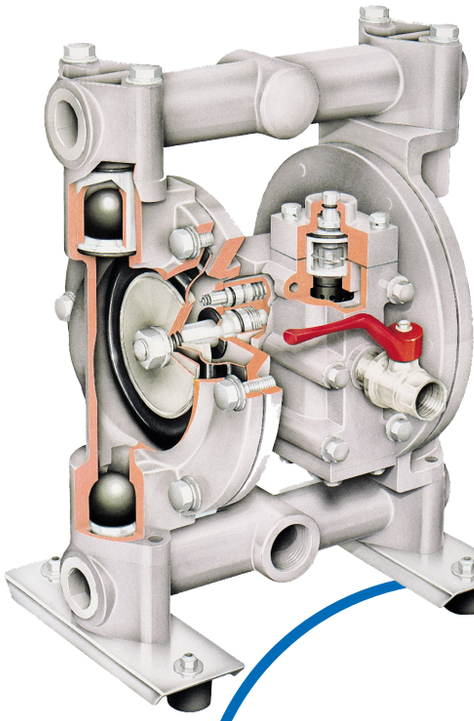

Аксиално-бутални помпи (open loop)

Регулируеми бутални помпи за отворена циркулация са необходими когато е време вашата машина да извършва работа. Чрез широк диапазон от геометрични обеми (25...260cc/rev) и работно налягане до 350 bar, е възможно лесно да се задвижват цилиндри, мотори и охладителни системи.

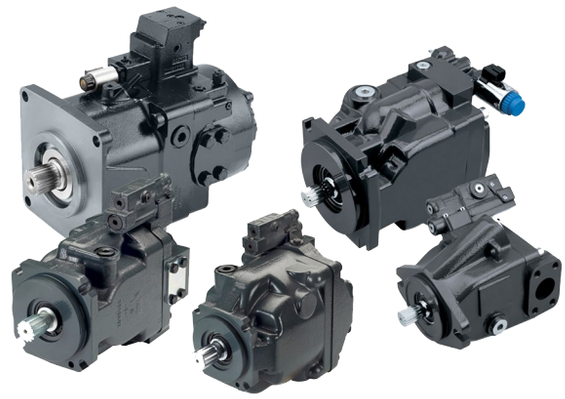

Аксиално-бутални помпи (closed loop)

Работа на помпи в затворена циркулация се изисква предимно за задвижване на мобилни машини от всички видове, както и при специфични приложения в корабоплаването, минната техника, добивът на нефт и газ, лабораторни стендове и др. За да отговорим на нуждите на вашите специфични приложения, предлагаме геометрични обеми от 20 до 280 cc/rev, широка гама от управления, работно налягане до 420 bar.

Радиално-бутални помпи

Радиално-бутални помпи обслужват индустриалния сектор от десетилетия и са широко известни със своята здрава и надеждна конструкция, ниски нива на пулсации в дебита и шум. Геометрични обеми от 19 до 250 cc/rev, работно налягане до 280 bar и до 350 bar, доказани за работа с различни работни течности.

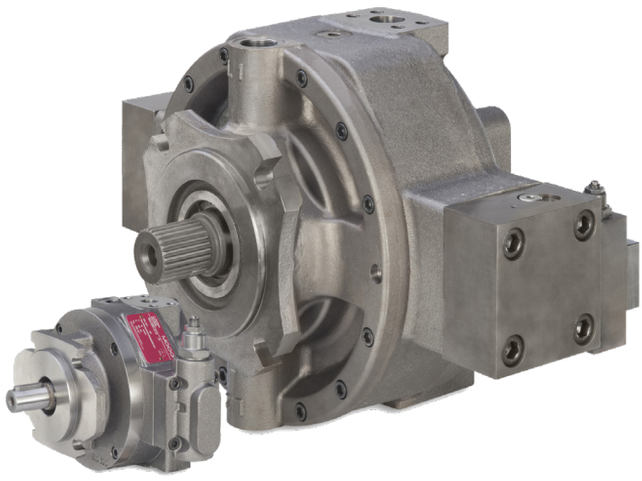

Зъбни помпи

Широка гама от надеждни зъбни помпи. Те са подходящ избор за широк обхват от приложения – от малки до големи мобилни машини, както и за оборудване в индустрията. Налични за конкретни приложения, като кормилни управления или електро-хибридни машини, са зъбни помпи с ниски нива на шум. Геометрични обеми от 0,25 до 194 cc/rev, работно налягане до 250 bar, разнообразие от присъединяване, зъбни помпи в многосекционно изпълнение.

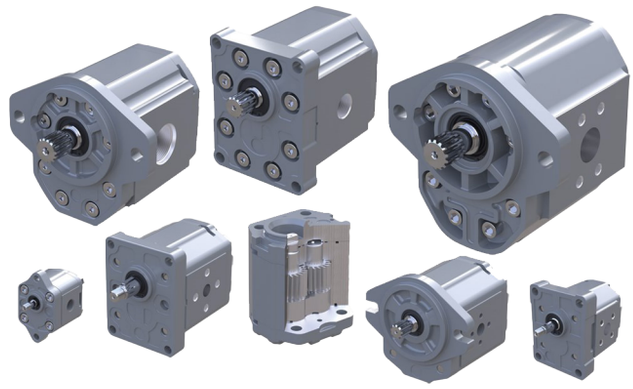

Трансферни помпи

Предназначени за пренос на широко разнообразие от флуиди, както и за флуиди с ниски смазочни качества. Всички помпи използват спирални зъбни двойки. Тази особеност, заедно със специалната геометрия на зъбните колела, води до изключително ниски нива на шум и намалени пулсации в налягането. Геометрични обеми от 2,5 до 630 cc/rev, работно налягане до 25 bar, вискозитет в диапазон 1,4...20000 cSt., обороти на въртене от 200 до 3600 min-1.

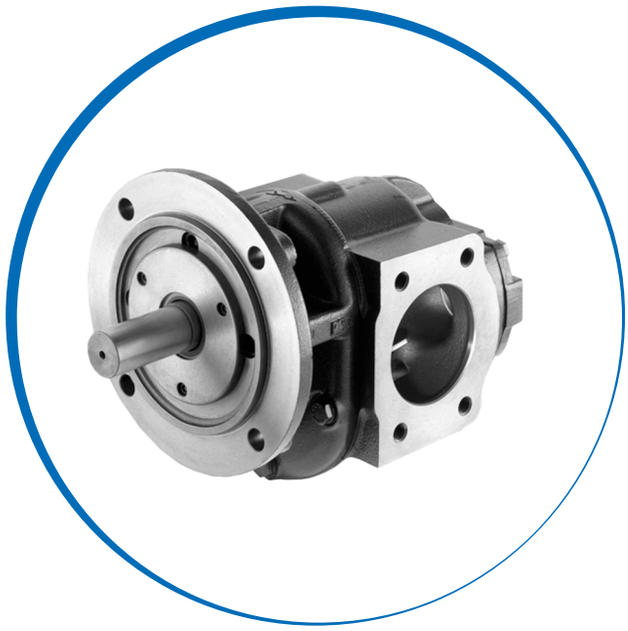

Пластинкови помпи

Предназначени за работа в приложения при налягане до 210 bar, предлагат геометрични обеми от 5,8 до 237 cc/rev. Освен нерегулируеми, пластинковите помпи могат да бъдат подбрани и с механичен регулатор на налягане, при който изходящия дебит се понижава до нула при достигане на зададената стойност на налягане на регулатора.

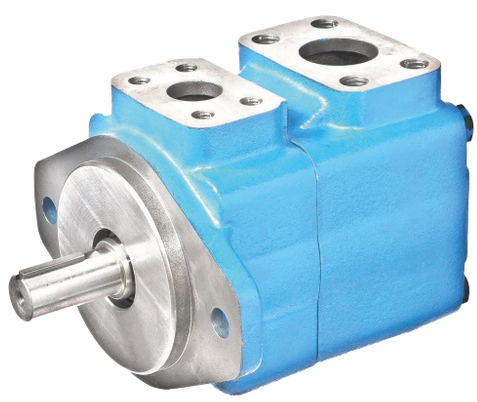

Аксиално-бутални мотори

Проектирани за изграждане на интелигентни мобилни и индустриални системи. Предлага се разнообразие от регулируеми, реверсивни и нерегулируеми аксиално-бутални мотори с геометрични обеми от 20 до 250 cc/rev и варианти на управление, в зависимост от приложението.

Радиално-бутални мотори

Предназначени за вграждане в индустриални, мобилни и морски инсталации. Радиално-буталните мотори попадат в групата на „Ниско-скоростни, високо-моментни мотори“, като в 13 рами предлагат геометрични обеми от 188 до 8000 cc/rev. В допълнение към нерегулируемата версия, гамата предлага мотори с двоен геометричен обем, както три- и четири скоростни радиално-бутални мотори, управлявани хидравлично.

Орбитални мотори

Предлагаме на вашето внимание най-широката гама от „Ниско-скоростни, високо-моментни“ хидромотори на пазара. Орбиталните мотори се вграждат в широк обхват от машини – от комунална техника и комбайни до тежки приложения в горски и пътностроителни машини. В различни серии и изпълнение на конструкцията, орбиталните мотори предлагат геометрични обеми от 5 до 800 cc/rev, работно налягане до 275 bar, съответстващи обороти на въртене и максимален въртящ момент.

Зъбни мотори

На вашето внимание се предлагат зъбни мотори, включително версии за задвижване на охладители, изработени от алуминий или чугун, в три групи с геометрични обеми от 2,6 до 90 cc/rev, работно налягане до 250 bar и максимално допустими обороти 4000 min-1.

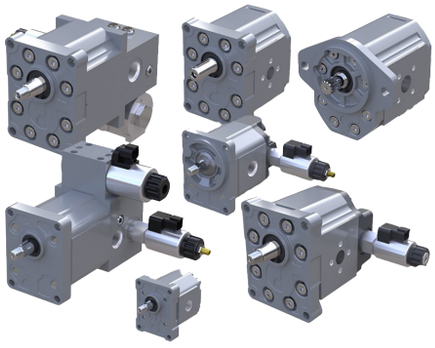

Хидростатични трансмисии Module Drive

Конструирани и произведени от SAUER BIBUS, трансмисиите представляват регулируем аксиално-бутален мотор с пълно регулиране в диапазона на наклон от 0 до 45˚. Модулната конструкция предлага възможност за монтаж на различни управления и добавяне на скоростна кутия от SAUER BIBUS. Геометрични обеми – 233 cc/rev и 370 cc/rev, работно налягане до 450 bar, максимален въртящ момент на изходящия вал до 2560 Nm.

Хидростатични трансмисии Compact Drive

По подобие на Module Drive, трансмисиите на SAUER BIBUS Compact Drive представляват регулируем аксиално-бутален мотор с пълно регулиране в диапазона на наклон от 0 до 45˚ и геометричен обем от 233 cc/rev. Имат възможност за управление с високо и ниско налягане, но включват интегрирана предавка с предавателно отношение i от 0,94 до 1,64, което осигурява въртящ момент на изходящия вал до 3200 Nm. Предлагат по-голяма теглителна сила, чрез монтаж на допълнителен мотор. Хидростатичните трансмисии намират широко приложение за задвижване на селскостопански и строителни машини в отворена и затворена циркулация.

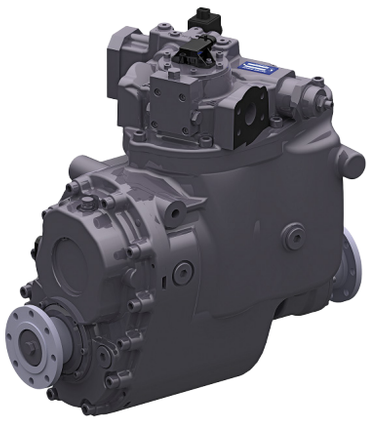

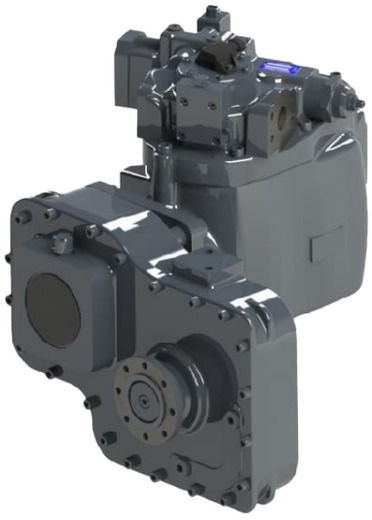

On/off CETOP разпределители NG 06/10/16/25/32

Този вид разпределители управляват посоката на движение на флуида в хидравличната система, като по този начин контролират движението на крайните изпълнителни устройства - хидравлични цилиндри и мотори. Задействат се с електромагнитно, механично, хидравлично или пневматично управление. Типоразмерите над NG10 са с вградено хидравлично пилотно управление и са проектирани да работят с дебити над 140 l/min.

- Присъединителни размери, в съответствие с ISO 4401-10-09-0-05 (CETOP 4.2-4-10-350)
- Дебити от 20 до 1100 l/min
- Максимално работно налягане до 350 bar
- Над 30 стандартни конфигурации на превключващи схеми
- Пунжерни и седлови изпълнителни механизми
- Варианти, сертифицирани по ATEX

Пропорционални CETOP разпределители NG 06/10/16/25/32

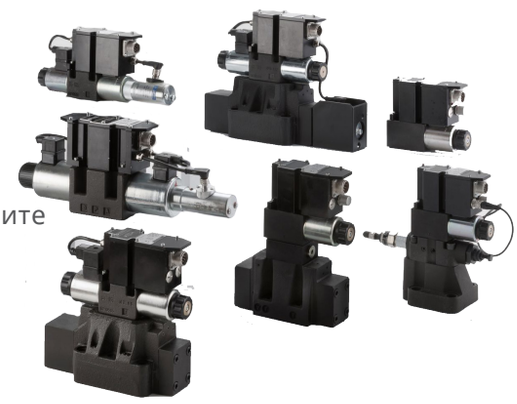

Разпределителите с пропорционално електромагнитно управление позволяват прецизно управление на движението на крайните изпълнителни устройства в хидравличната система.

- Присъединителни размери, в съответствие с ISO 4401-10-09-0-05 (CETOP 4.2-4-10-350)
- Дебити от 3 до 2800 l/min
- Максимално работно налягане до 350 bar
- С вградено или външно управление
- С и без вградена обратна връзка
- Варианти, сертифицирани по ATEX

Клапани за модулен и блоков монтаж

Клапани, които регулират дебит, налягане, с функции на подпорни, заключващи, еднопосочни, разтоварващи налягането, варианти с електромагнитно и хидравлично управление. Вграждат се модулно, в съответствие с ISO 4401-10-09-0-05 (CETOP 4.2-4-10-350) или директно върху хидравличните блокове, в съответствие с ISO 6264 и ISO 6263. Варианти, сертифицирани по ATEX.

Клапани за патронно присъединяване

Клапани с компактни размери, предназначени за директно вграждане в хидравлични блокове, посредством изработен профилен отвор с присъединителна резба. Клапаните с механична настройка изпълняват регулиращи и предпазни функции на налягането и дебита. Клапаните с електромагнитно управление изпълняват функцията на разпределители на потока. Клапаните с пропорционално управление комбинират всички функционалности.

- Максимално налягане 420 bar
- Максимален дебит 1100 l/min
- Профилни отвори Common cavity и T-cavity

Slip-In-DIN патронни клапани

Двупътните Slip-In-DIN патронни клапани са предназначени за вграждане в хидравлични блокове.
Компактният оптимизиран дизайн на корпуса на този вид продукти позволява да се управляват високи хидравлични мощности, при минимални енергийни загуби. Клапаните от този вид се окомплектоват с покривна плоча, чрез която се реализира тяхното управление. Плочата може да бъде окомплектована с вградени в нея пилотни клапани или разпределители.

- Съответстват на ISO7368
- Максимално работно налягане 420 bar
- Максимален дебит до 15000 l/min
- 9 основни типоразмера

Сервоклапани

Сервоклапаните са високоскоростни електрохидравлични елементи, които трансформират команден аналогов или цифров входен сигнал в безстепенен хидравличен изход (дебит или налягане). Този вид клапани осигуряват прецизен контрол на позицията, скоростта, налягането и силата на изпълнителните компоненти в хидравличните системи.

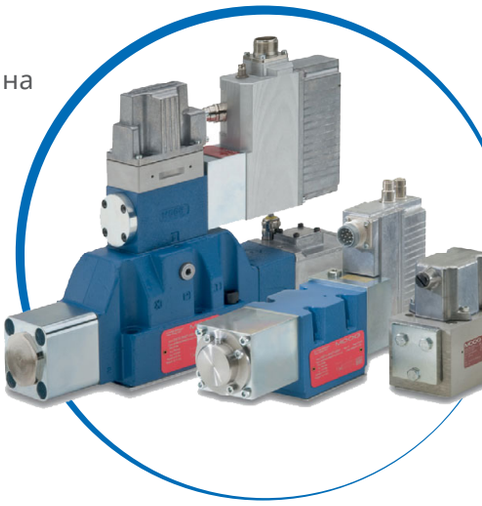

- Клапани за управление на дебит (Q)
- Клапани за управление на дебит и налягане (P, Q)
- Клапани със специални функции
- Присъединяване ISO4401, size 03, 05,07, 08 и 10
- Типично бързодействие 10 ms
- Максималнен дебит до 3600 l/min
- Максимално работно наягане 350 bar
- Fieldbus интерфейс с и без вградена управляваща електроника

LS многосекционни разпределители

Многосекционните разпределители са разработени да предложат пълна гъвкавост при намиране на решение за задвижване – от обикновена LS инсталация до интелигентен електрически управляем пропорционален клапанен блок, независим от натоварването. Разпределителите са приложими за работа в мобилни и стационарни системи. Подредени в няколко типоразмера, стойностите на дебит достигат до 1000 l/min входящ дебит и до 400 l/min дебит към всеки индивидуален изходящ порт, при налягания до 350 bar. Максималния брой секции в един пакет може да достигне 12. Основните характеристики на конструкцията предлагат възможности за работа при регулируеми и нерегулируеми помпи, основните секции могат да бъдат допълнени с компенсатори на налягане за постигане на независим дебит от натоварването в конкретна секция или от натоварването в друга секция. На разположение е и версия с компенсатори на налягане и общо споделяне или делене на дебита за получаване на най-добра управляемост и безопасност. Модулната система предлага удобството отделните елементи да бъдат взаимозаменяеми за максимална гъвкавост. Управлението на всяка секция може да бъде ръчно, хидравлично, on/off или пропорционално, като точността на управление достига най-високи стойности.

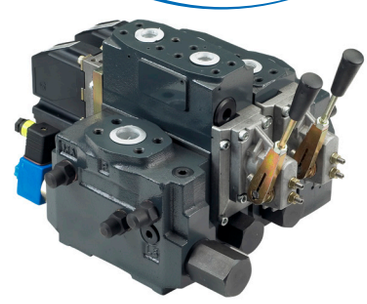

Хидростатични кормилни управления

Принципът на работа на кормилните управления OSP на Danfoss ги определя като хидростатични. Това означава, че между кормилната колона и завиващите гуми на мобилната машина няма механична връзка. Кормилни управления се използват в мобилни машини, където операторът е нужно да управлява надеждно, комфортно и безопасно големи усилия на волана. Геометрични обеми в широк диапазон от 32 до 1200 cc/rev, дебити до 100 l/min, максимално работно налягане до 240 bar.

Приоритетни клапани

Приоритетни клапани се използват в кормилни системи, в които се вграждат кормилни управления от тип „load sensing". При тези системи кормилното управление винаги е с приоритетно действие. Номинални дебити: 40, 80, 120, 160 и 320 l/min, работно налягане до 350 bar.

Клапанни блокове

За нуждите на кормилни управления от тип „load sensing" (OSPL) се предлагат клапанни блокове за фланцови монтаж OVPL, работещи с дебити до 100 l/min и настройка по налягане до 270 bar.

Електро-хидравлични компоненти за управление

При челни товарачи, тежки мотокари и трактори, дъмпери, комбайни и други подобни машини, често се налага използването на електрически управляемо кормилно управление, с помощта на джойстик или напълно автоматична система. За тази цел се използва комбинирано кормилно управление с вграден управляващ клпан или електрохидравличен кормилен клапан с дебити до 100 l/min, налягане до 250 bar.

Сензори за управление

Сензорите SASA определят абсолютната позиция и скорост на кормилното управление. Вграждат се в електрохидравлични кормилни системи, където се използват електрохидравлични кормилни управления OSPE, електрохидравлични клапани EHi или EHPS, или във всяка друга кормилна система, в която въртенето на волана трябва да се изведе като електрически сигнал.

Усилватели на дебит

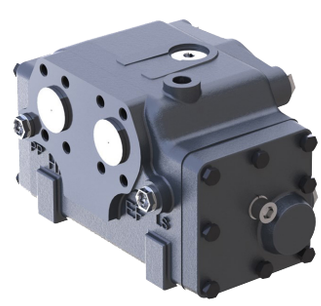

При големи машини и кораби, кормилните управления могат да работят с усилватели на дебит, които усилват дебита към кормилния цилиндър. Тези системи с кормилни управления и усилватели на дебит, включват също вграден приоритетен клапан, който осигурява приоритет на управлението.

PLUS+1 Мобилни контролери, сензори, софтуер

Контролерите са умувете в интелигентното управление на мобилни машини. PLUS+1 предлагат лесно програмиране за спецификите на приложенията. Тези мощни микроконтролери внасят интелигентност във всеки отделен възел на разпределена система за упрвление, като са все така ефективни и при самостоятелно управление. Благодарение на своя дизайн, те ще устоят и при най-тежките условия на работа. Програмирането им е лесна задача, чрез собствения им PLUS+1 GUIDE софтуер.

PLUS+1 Джойстици, дисплеи, педали, бутони

Пълна гама от модулни PLUS+1 джойстици допълват решенията за интелигентен мобилен контрол. Безкрайните конфигурации и ергономичния дизайн позволяват плавен и удобен контрол на леко или тежко натоварени машини. Нашата гама от високоиздръжливи и мощни програмируеми PLUS+1 дисплеи са създадени за надеждна работа при приложения в операторската кабина и извън нея, като визуализират цялата CAN мрежа, инсталирана в машината. Те се предлагат в няколко размера, яркост на изображението, качество на дисплея и различни избираеми опции. Видими през целия ден и под различен ъгъл, с размери до 7“, PLUS+1 дисплеите със сертификат ABS намират приложение дори в корабни инсталации.

PLUS+1 Радио управление

Предназначени за управление на мобилни машини и инсталиране в индустрията, дистанционните управления от групата на PLUS+1 представляват най-съвременната технология за реализиране на човешко-машинен интерфейс. Чрез радио технология, операторът е поставен на безопасна дистанция, като в същото време се увеличава продуктивността на работа. Нашите програмируеми инструменти и лесни за включване системи, осигуряват бързо персонализиране и въвеждане в експлоатация.

PLUS+1 Телеметрични решения

Използвайте и направете част от ежедневното управление на вашия флот от мобилни машини, решенията за свързаност от Danfoss. Портфолиото от устройства отговаря на широк спектър от нужда за свързаност – през мобилни услуги, Wi-Fi мрежи или Bluetooth връзки. PLUS+1 мониторингова машинна платформа осигурява възможност за подобряване ефективността на работа, увеличава производителността, улеснява обслужването на машините, чрез данни генерирани на място. Напълно персонализиращия интерфейс позволява специфично конфигуриране към приложението, а нивата на достъп осигуряват нужната информация единствено на одобрени лица. Вградените известия и аларми ще уведомят всеки, с достъп, за състоянието на машината или например, ако геодезичната линия, спрямо която се извършва движение, е пресечена.

Смукателни филтри

Смукателните филтри изпълняват защитна функция, като предпазват помпата в хидравличната система от замърсяване с едри твърди частици. Този вид филтри се инсталират на смукателната линия на помпата.

Опции: байпасен клапан, индикатор за замърсеност на филтърния елемент.

- Степен на филтрация 60, 125, 200 микрона (номинална)
- Материал на филтърната повърхност – неръждаема стомана
- Максимален дебит 400 l/min

Филтри на слив

Филтрите на слив филтрират хидравличния флуид преди той да постъпи в резервоара на хидравличната система. Те се монтират върху или в резервоара, както и директно върху връщащия тръбопровод. Филтрите на слив осигуряват и поддържат необходимият клас на чистота на хидравличния флуид в хидравличната системата. Опции: байпасни клапани и индикатори за замърсеност.

- Максимален дебит 1135 l/min
- Максимално налягане 20 bar
- Финост на филтрация 1, 3, 5, 10 µm (абсолютна)
- Финост на филтрация 10, 20, 25, 50, 100 µm (номинална)

Филтри за високо налягане

Филтрите за високо налягане изпълняват защитна функция и се вграждат в линиите с високо налягане на хидравлични и мазилни системи. Те обичайно се инсталират между помпата и хидравличните управляващи и изпълнителни звена.

Опции: индикатори за замърсеност, байпасни клапани, клапани за осигуряване на филтриране в двете посоки.

- Максимален дебит 1135 l/min
- Максимално налягане 420 bar
- Финост на филтрация 1, 3, 5, 10, 20 µm (абсолютна)
- Финост на филтрация 10, 20, 25, 50, 100, 200 µm (номинална)

Сдвоени филтри

Сдвоените филтри позволяват смяната на замърсен филтърен елемент с нов, без спиране на хидравличната или мазилната системи. С помощта на ръчен превключващ механизъм, флуидният поток се насочва само към един от двата филтриращи елемента и позволява смяната на другия. Варианти на сдвоени филтри има както при филтрите на слив, така и при филтрите за високо налягане.

Въздушни филтри дихатели

Гърловини за пълнене на хидравлични резервоари, оборудвани с въздушни филтри и въздушни филтри-дихатели. Предназначени са за монтаж върху хидравлични резервоари и контейнери. Филтрите-дихатели осигуряват вентилация на резервоара с филтриран въздух. Гърловините предоставят удобен достъп до резервоара, а при затворено положение, неговата постоянна вентилация с филтриран въздух. Опция: версии за създаване на надналягане в резервоара, различни финости на филтрация на въздуха.

Индикатори за замърсеност

Индикаторите за замърсеност се използват при всички видове филтри. Те се вграждат върху филтърния корпус и служат за определяне на степента на замърсяването (запушването) на вградения филтърен елемент. Индикаторите за замърсеност биват визуални, електрически и визуално - електрически. Измерват пад в налягането през филтърния елемент и сигнализират, при достигане на настроената стойност на пад в налягането.

Опции: Термостоп, многостепенна индикация

Типични стойности на настройка: 0,5, 1, 2, 5, 8 bar

Филтърни елементи

Качеството на филтърните елементи и тяхната редовна смяна, определят до голяма степен живота на вградените компоненти във всяка хидравлична или мазилна системи.

Най-важните параметри на филтърните елементи са:

- Качество на задържане на механичните замърсявания (коефициент β)
- Количество на задържаните замърсявания (капацитет)

Предлагаме Ви гама от висококачествени хидравлични филтърни елементи, подходящи за вграждане във филтрите на повечето известни производители.

Филтърни агрегати

Мобилните и стационарните филтърни агрегати осигуряват качественото обслужване и поддръжка на всяка хидравлична система. С тяхна помощ се извършват: Наливане и евакуиране на хидравличния флуид, байпасна филтрация за постигане на високи нива на чистота на флуида.

Опции: байпасен кръг за евакуиране на отработен флуид, вграден брояч на механични примеси по ISO4406.

Въздушно-маслени охладители

Високоефективни охладителни системи, подходящи за вграждане в хидравлични линии с ниско налягане (20 bar) или байпасно (оборудвани със собствена помпа), в индустриални и мобилни хидравлични системи. DC и AC ел. захранване
Охладителна мощност от 1 до 240kW (ΔT 40K)
Максимален дебит до 800 l/min
Опции: вграден филтър, байпасен термоклапан, байпасен клапан за налягане, присъединителни аксесоари, ATEX версии.

Водно-маслени охладители

Най-ефективната охладителна течност за стабилизиране на работната температура в хидравличните системи е водата. Отворените и затворените охладителни кръгове, които обикновено се срещат в производствените предприятия, осигуряват вода при температури, достатъчни водно-маслената охладителна система да демонстрира най-висока ефективност, в сравнение с всички останали системи за охлаждане.

Байпасни филтърно-охладителни агрегати

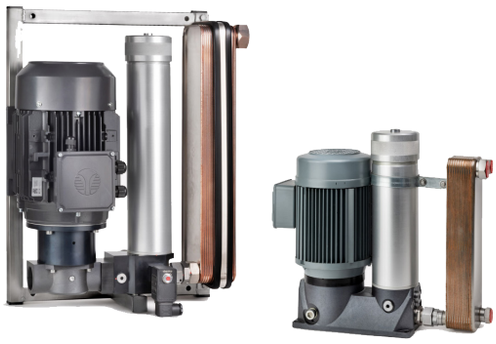

Този тип агрегати предлага компактно решение, с което се постига едновременен контрол над температурата и чистотата на работния флуид в хидравличните системи. Байпасният принцип на работа на филтърно-охладителните агрегати ги прави независими от работата на хидравличната система, което осигурява максимални гъвкавост и ефективност при приложението им.

Индустриални хладилни охладители

Индустриалните хладилни охладители осигуряват топлинен контрол на работния флуид с висока точност, благодарение на вградената в тях инвенторна технология.
Те осигуряват контрол на температурата: ±0,1°C, при капацитет на натоварване 5-100% от мощността.
Охладителна мощност до 9 kW
Байпасно свързване или „потопени” във флуида варианти.

Диафрагмени хидроакумулатори

Диафрагмени хидроакумулатори, оборудвани с газов клапан, за контрол и корекция на налягането в газовата част.

- Типоразмери с обем от 0,07 до 3,5 L
- Работно налягане 140, 210, 250 и 350 bar
- Диафрагми от NBR, ECO, IRR, FKM
- Варианти на присъединяване към хидравличната система
- Конструкция, в съответствие с PED97/23/EC

Балонни хидроакумулатори

Балонни обслужваеми хидроакумулатори, за налягания на работа до 330 bar.

- Типоразмери от 1 до 50 L
- Балони от NBR,ECO,IRR,FKM
- Резервни балони и уплътнения
- Резервни хидравлични клапани
- Различни варианти на газовия клапан
- В съответствие с PED97/23/EC
- Аксесоари за монтаж и механично присъединяване, адаптери

Бутални хидроакумулатори

Бутални хидроакумулатори с работно налягане до 350 bar.

- Ефективен обем от 1,5 до 540 L
- Уплътнения от NBR, FPM, EPR
- Подходящи за работа с минерални и синтетични масла, както и с водно-маслени емулсии.
- Варианти на корпуса от неръждаема стомана
- Резервни части и аксесоари за монтаж
- Сертификация, съгласно PED97/23/EC

Предпазни блокове

Предпазните хидроакумулаторни блокове изпълняват следните функции:

- Гарантират максималното налягане на работа на хидроакумулатора чрез вграден тариран предпазен клапан, съгласно PED 2014/68/EU, CE маркиран
- Включват/изключват хидроакумулатора към хидравличната система.
- Разтоварват от налягане хидракумулатора и дават възможност за неговото обслужване.
- Типоразмери 10, 20, 32
- С ръчно или електромагнитно управление на разтоварването.

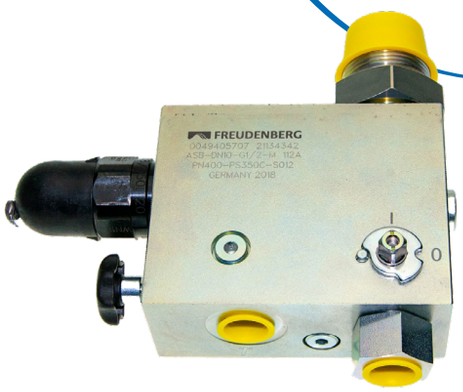

Преобразуватели и релета за налягане и температура

Намират широко приложение в мобилната техника и индустрията. Прецизното измерване на налягане и температура е в основата на правилния контрол на всяка система, работеща с хидравлична течност, вода, въздух, промишлени флуиди с различен вискозитет и много други. Преобразувателите за налягане са подходящи за работа при налягания от -1 до 5000 bar, предлагат точност на измерване до 0,1% FS и разнообразие от механично и електрическо присъединяване. Механичните и електронни релета за налягане са подредени в пълна гама, предлагаща обхвати на настройка от 0,1 до 600 bar при надналягане и до 0,95 bar вакуум при подналягане, разнообразие от материали, функции и сертификати. Надеждната работа на хидравличните и мазилни системи зависи, до висока степен от стабилната работна температура на работната течност. Затова е необходимо постоянното и прецизно измерване на този параметър. Температурни сонди, релета за температура или електронни контролери с цифров LED дисплей, програмируеми релейни и/или аналогови изходи, за монтаж върху капака или вариант с изнесена сонда с дължина до 1000 мм, са само част от възможностите за измерване на температура.

Зъбни, турбинни дебитомери

Използват се за измерване на дебит в стационарни и мобилни инсталации, като тестващи устройства за помпи, за настройка дебита на прикачни съоръжения, измервания в отоплителни и охлаждащи кръгове, измервания в смазочни системи, за диагностични цели, измерване на утечки, за измервателни цели при лабораторни стендове, измерване разход на гориво и много други. Турбинните дебитомери се вграждат при нужда от измерване в диапазон 1...600 l/min и работно налягане до 420 bar. При необходимост от високо-прецизно измерване, на помощ идват зъбните дебитомери, които използват един от най-точните методи за измерване на дебит. При тях са възможни дори дебити от порядъка на 0,3 ml/min с вискозитет от 0,8 mm2/s, като се достига до 300 l/min и 120 000 mm2/s.

Уреди за измерване на механични примеси

Над 70% от повредите при хидравличните системи за задвижване са в следствие на влошени качества на работната течност. Един от основните параметри, които строго трябва да се следят е наличието на механични примеси. Лабораторните изследвания често са сложни и направени със закъснение. Съвременният и бърз подход е инсталиране на сензори за постоянно следене или използването на преносими уреди за измерване на механичните примеси. При всички версии, броячите за механични примеси използват светлинен източник, чрез който се определя броя и големината на замърсителите, като те се класифицират в отделни групи и съгласно общоприети стандарти – ISO 4406:99, SAE AS 4059, NAS 1638, GOST 17216, се представят в класове. Преносимите уреди за измерване на механични примеси предлагат удобството за взимане на проби от резервоар или от точка под високо налягане до 320 bar, измерване на допълнителни параметри, като температура, влагосъдържание, вискозитет, проводимост и в допълнение разпечатване на измерените резултати.

Сензори за измерване на други величини

В допълнение към сензорите за измерване на налягане, температура, дебит и механични примеси, са налице и сензори за измерване на общото състояние на работната течност за определяне на относително влагосъдържание, относителна проницаемост, проводимост и вискозитет.
Разбира се, величини като сила, въртящ момент, скорост на въртене, позициониране и вибрации се измерват със съответстващите сензори, допълващи цялата гама от измервателни уреди.

Многоканални диагностични уреди, софтуер

За да се наблюдава, контролира и диагностицира, в хидравличната система е нужно да се извършват измервания, но и да се записват стойностите от измерванията за анализ. В комбинация с последно поколение софтуер, многоканалните диагностични уреди са създадени да запаметяват, визуализират стойности в табличен или графичен вид върху вградени дисплеи или на персонален компютър, да генерират измервателни протоколи и да са съвместими с други сензори, четими от свободните канали. Броя на каналите от 3 достига до 42 канала, включвайки калкулиращите и каналите от CAN мрежите. Широкото портфолио от диагностични уреди с различен брой канали, големина на дисплеите, големина на паметта и функционалности, дава възможност да бъдат използвани в мобилната техника и индустрията, за настройка, анализ, определяне на повреди, лабораторни изпитвания и много други.

Дигитални манометри

Измерване на налягане – навярно това е най-често измерваната величина в хидравличните системи. За тази цел са създадени дигитални манометри, предлагащи лесно и прецизно измерване на налягането на масло, смазочни течности и вода. Текущата стойност на налягане, както и минимална и максимална стойност на налягането се визуализират на дисплея с точност от 0,5% от целия обхват на измерване. При версиите с USB вход, дигиталните манометри са оборудвани с вградена памет. Всяко измерване автоматично се записва в паметта, в универсален формат .csv. В последствие записът може да се прехвърли на компютър, без да е необходим допълнителен софтуер. Обхвати на измерване са налични за всяко приложение – от -1 до 16 bar, както и до 1000 bar.

Визуален контрол (ниво, налягане, температура)

Нивомери в различни версии и номинални размери за комбиниран визуален и визуално/електрически мониторинг на нивото на флуида в хидравлични резервоари. Максимално налягане на работа 2 bar

Допълнителни опции:

- Визуален термометър
- Електрически превключващ контакт N/C или N/A
- Типоразмери 76, 127, 176, 254, 305 mm

Скрепителни скоби

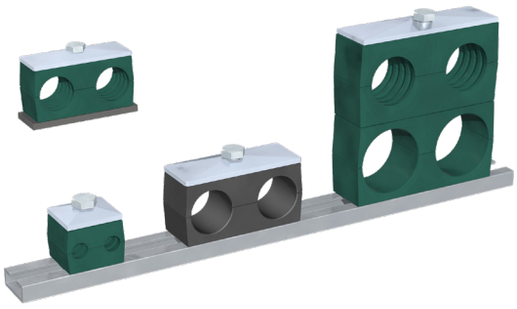

Скрепителните скоби са важна част от конструкцията на хидравличните системи. Те се използват за закрепване на тръбопроводи, маркучи и кабели. Предлагаме широка гама стандартизирани скоби, в съответствие с DIN3015/1,2,3; DIN1592, 1593, 1596, 1597, 3567

Освен тях, гамата ни се допълва от:

- Двойни скоби тежки/леки
- Ултра леки серии
- Антишумо/вибрационни скоби
- Вложки от неръждаема стомана
- U-болт скоби
- Специални скоби

SAE Фланци и фланци за зъбни помпи

- Фланци за зъбни помпи с 3 и 4 скрепителни отвора, за диаметри на болтовата 26 до 76 мм, BOSCH и Plessey стандарти.
- За налягане до 315 bar, материал алуминий/стомана, прави и 90GR
- SAE3000 (ISO 6162-1) фланци с диаметри от 1/2” до 5”, от въглеродна и неръждаема стомана. Варианти от конфигурации и окомплектовки.
- SAE6000 (ISO 6162-2) фланци с диаметри от 1/2” до 3”, от въглеродна и неръждаема стомана. Варианти от конфигурации и окомплектовки.

Накрайници за хидравлични маркучи

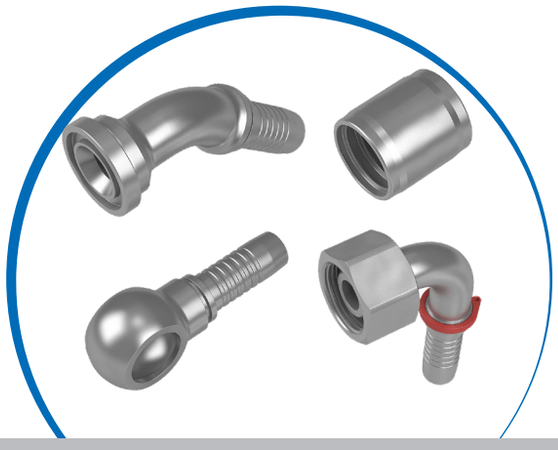

Оригинални накрайници и вложки за запресоване STAUFF (бивши Voswinkel). Системи ECOVOS, ECOVOS VA, MULTIVOS и POWERVOS за номинални размери до DN 51 / 2 инча / Dash 32. Стандартни видове накрайници с метрична, BSP, UNF, NPT присъединителни резби, както и със SAE3000/6000 фланци. Изработени от въглеродна стомана с цинк/никелово покритие или от неръждаема стомана

Въздушни филтри, сферични кранове, дросели

В гамата ни присъстват всички необходими контролни компоненти, които се вграждат директно в хидравличен тръбопровод за високо налягане. Сферични 2, 3 и 4 - пътни кранове, дросели, дросели с ОК, обратни клапани. Предлагаме и същите изделия в изпълнение за блоков монтаж. За осигуряване на добра изолация на хидравличните резервоари, на разположение са въздушни филтри и филтри-изсушители на въздуха.

Фитинги, бързосменни съединения

Пълна гама от метрични тръбни съединения с врязващ пръстен, съгласно ISO 8434-1 и DIN 2353, с диаметри от 4 до 42 mm. Материал въглеродна стомана с цинк/никелово покритие или неръждаема стомана. Широка гама от бързосменни съединения, произведени от въглеродна стомана с цинк/никелово покритие и няколко серии от неръждаема стомана. Стандартни изделия, съгласно ISO16028, ISO7241-1, ISO5676, ISO14541, ISO14540, както и специални варианти. Налягане до 1500 bar, диаметри до DN50

Носачи за помпи, съединители

Предлагаме широка гама от размери и дизайн на носачи и съединители за присъединяване на хидравлични помпи към ел. мотори. Изделията ни отговарят на разпоредбите на VDMA, IEC стандарта за двигатели, както и за стандарт NEMA. Окомплектовани са с всички прилежащи аксесоари.

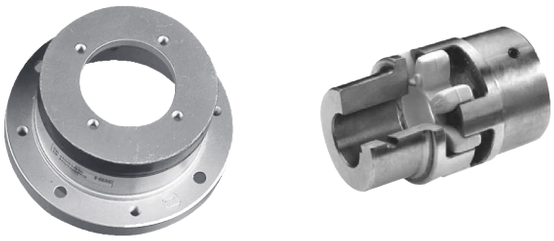

Подложки за гасене на вибрации, ревизионни люкове

Подложките за гасене на вибрации се разполагат под електромотора на мотор-помпената група. Притежават висока ефективност при гасенето на шум и вибрации. Стандартни типоразмери за мотори от 71 до 355M. Предлагаме ревизионни люкове за хидравлични резервоари с диаметри от 235 мм до 595 мм. Два варианта на присъединяване и уплътнение. Прозрачни варианти.

Хидравличните усилватели за налягане са с патентована конструкция, която позволява автоматична работа на устройството. Чрез коефициент на усилване на налягането, хидравличният усилвател на Minibooster гарантирано ще усили налягането в хидравличната система, без необходимост от добавяне на допълнителна мощност.

Усилватели на налягане за работа с масло

- Коефициент на усилване от 1,3 до 25
- Максимално входящо налягане 207 bar
- Максимално изходно налягане 5000 bar
- Максимален входящ дебит 80 l/min
- Едно и двойнодействащи модели
- Варианти с и без разтоварване на зоната с високо налягане

Двуфлуидни усилватели на налягане

Двуфлуидните усилватели за налягане осигуряват работата на два независими флуидни кръга - задвижващ и задвижван. Типично приложение е системи за водно рязане. Основни параметри на задвижвания кръг:

- Коефициент на усилване от 1,2 до 15
- Максимално работно налягане 1380 bar
- Метални и неръждаеми варианти
- Уплътнения между двата кръга H-PUR, PEEK, EPDM

Неръждаеми усилватели на налягане

Тези усилватели са произведени от неръждаема стомана 316L и са подходящи за приложения в агресивни среди, както и за флуиди, които причиняват корозия. Окомплектоват се с уплътнения от H-PUR с PEEK.

- Коефициенти на усилнване от 1,2 до 25
- Максимално налягане 2000 bar за медии ≥ 5 cst, 1035 bar за медии ≤ 5 cst
- Варианти с и без разтоварване на зоната с високо налягане

Усилватели на налягане, оборудвани с контролни клапани

Този тип стандартни усилватели на налягане са окомплектовани с клапани, които придават допълнителна функционалност на изделието. Клапаните биват:

- 2/2 разпределител
- Подпорен клапан
- Предпазно-преливен клапан
- Редукционен клапан

Усилвателни системи

Усилвателните системи на Minibooster са комбинация от усилвател на налягане и клапанна апаратура, която разширява възможностите и позволява гъвкаво управление на работата на усилвателя, като:

- Автоматично включване/изключване в/от работа, при достигане на зададено налягане.
- Системи с контрол на входящия дебит и филтрация, правещи усилвателната система независима от дебита на източника на захранване
- Включване в източници с налягане до 350 bar

Групата BIBUS предлага широка гама от продуки за вграждане в малки и средни пречиствателни съоръжения за отпадни води. Нашите продукти могат да бъдат разделени на три групи: мембранни компресори SECOH, въздуходувки със страничен канал FPZ и дифузори Jäger.

Мембранни въздушни помпи

- Работен дебит: 15 - 310 л/мин
- 14 основни типоразмера
- Ниско ниво на шум (30 - 45 dB)
- Ниска консумация на енергия (30 - 330 W)
- Налягане до 570 mbar
- Дълъг експлоатационен живот (35 000 работни часа)
- Допуска се непрекъснат цикъл на работа
- Минимална поддръжка при експлоатация

Въздуходувки със страничен канал

- Работен дебит: 40 - 2000 m3/h
- Налягане: до 650 mbar (rel)
- Вакуум: до -450 mbar (rel)
- Мощност: 0.2 - 37.0 kW
- Ел. захранване: 230 VAC - 50 Hz или 230/400 VAC - 50Hz
- Корпус от алуминий
- Изискване за минимална поддръжка
- Специални варианти с ATEX сертификат
- Богат избор от аксесоари (филтри на смукателната линия, предпазен клапан и др.)

Дифузори

- Тръбни и дискови конструкции
- Различни материали на мембраните - EPDM, Silicone, Viton
- Нисък пад на налягане

С развитието на техниката и технологиите, хидравличните системи стават неразделна част от машинното оборудване. В стремежа си да бъде Водещ партньор на своите клиенти в областта на хидравликата , от началото на 2012 година , БИБУС БЪЛГАРИЯ ООД предлага на българския пазар и изцало окомплектовани хидравлични системи и съоръжения, както и изпълнение на цялостни проекти в областта на хидравличните задвижвания.

Анализ и синтес на хидравлични схеми

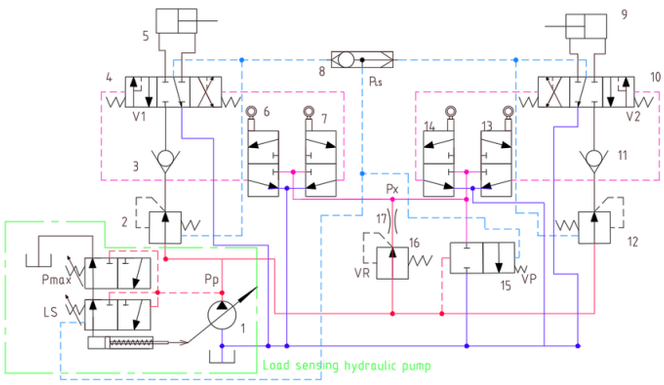

Моделиране на хидравлични блокове

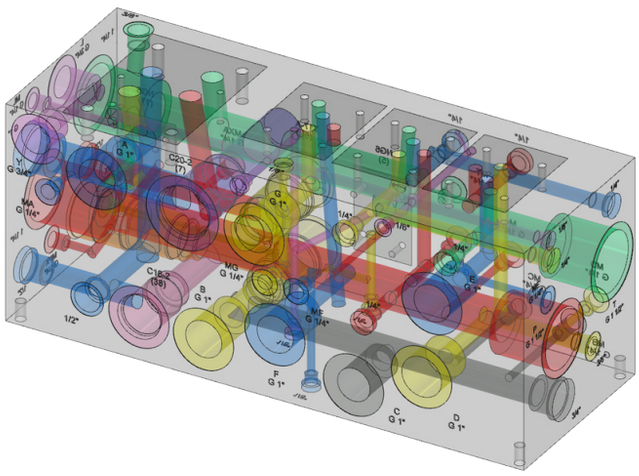

Моделиране на хидравлични агрегати

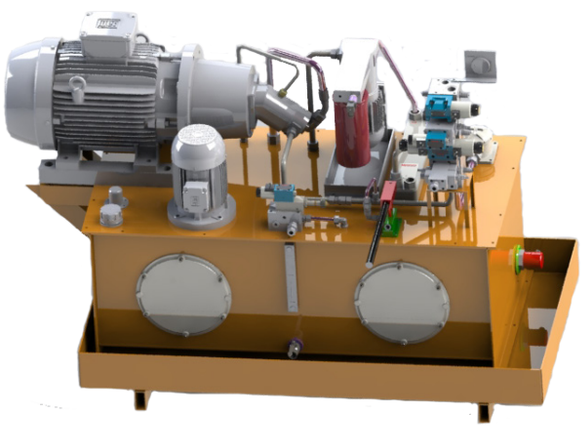

Наша отговорност е да гарантираме, че системите проектирани, произведени и сглобени от нас, въз основа на зададените параметри, функционира в дългосрочен план без грешки според спецификациите на клиента. Гамата от доставчици на БИБУС България и техния дългогодишен опит гарантират, че можем да предоставим на своите партньори най-оптималното решение за всяка задача. Проектираните от нас решения отговарят и на най-високите технически изисквания, инсталирането на място и настройката на внедрените системи е гаранция, че машинният агрегат ще работи според очакванията на нашите клиенти и тяхното приложението.

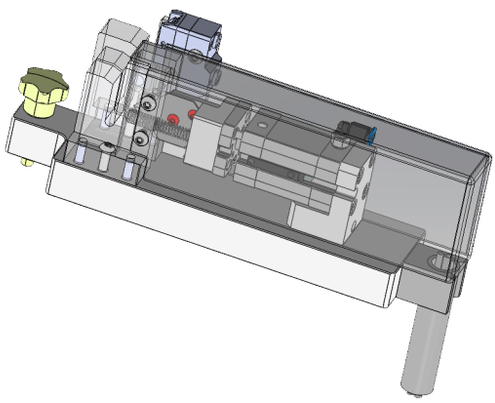

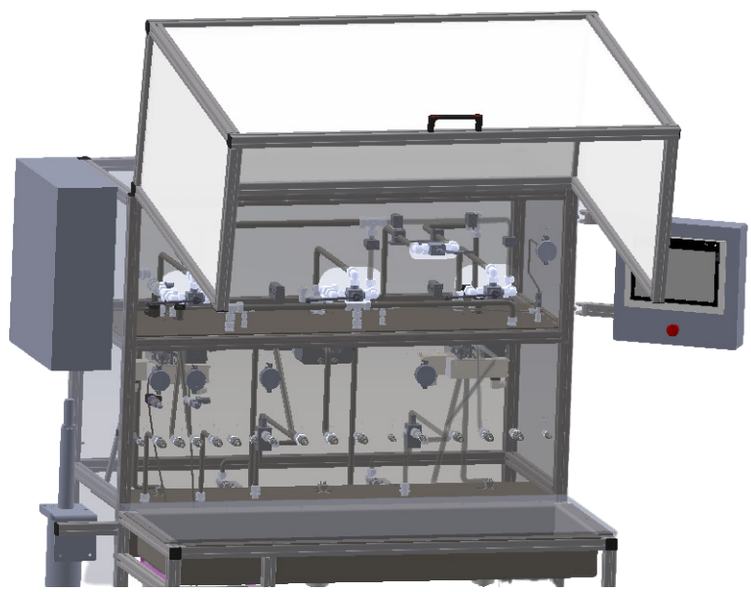

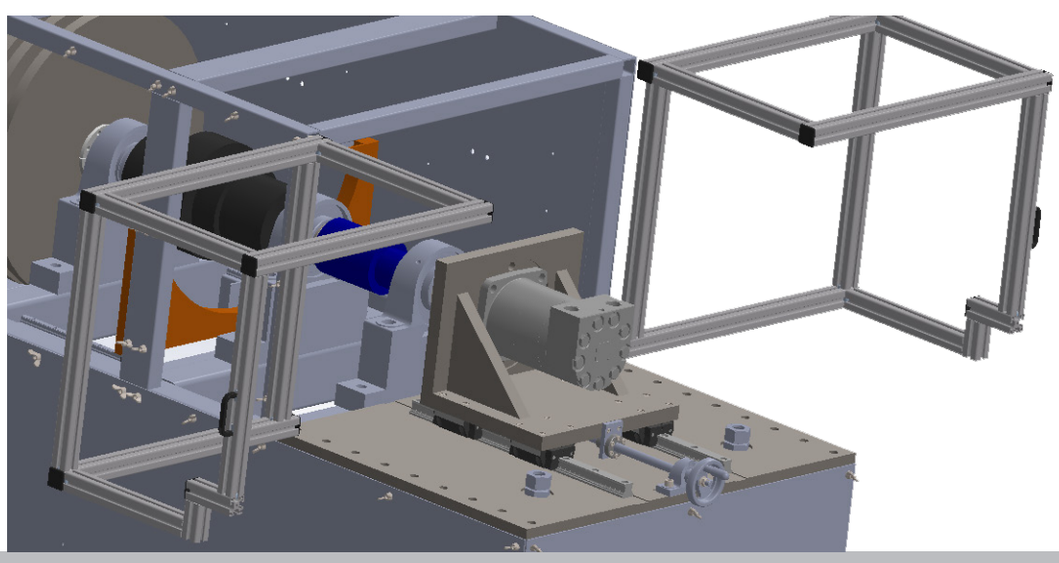

НАШИТЕ ДОСТАВЧИЦИ

KOLLMORGEN
Because Motion Matters™

THOMSON
Linear Motion. Optimized.™

RINGFEDER

weg

Rossi
Habasit Group

Suco

Altra
Industrial Motion

Stieber
Clutch

Stromag
Altra Industrial Motion

Warner
Electric

Wichita
Clutch

Twiflex
Limited

Bansbach
easylift

BOSCHERT

ACE

item

REER

piab

TAWI
Smart lifting

AirTAC
INTERNATIONAL GROUP

CKD

MATRIX

PTM
mechatronics

modec

yamada

Danfoss

MOOG

KRACHT

DAIKIN

Kawasaki

ARGO HYTOS

COMPACT DRIVE

MODUL DRIVE

SAUER BIBUS
SUPPORTING YOUR SUCCESS

sun hydraulics
CORPORATION

DUPLOMATIC
MOTION SOLUTIONS

STAUFF

BÜHLER
TECHNOLOGIES

asa

FREUDENBERG
INNOVATING TOGETHER

HYDROTECHNIK

HBE hydraulic components

miniBOOSTER

SECOH

FPZ

JÄGER
Umwelt-Technik

Дъщерни дружества на BIBUS в Европа и Азия

Supporting Your Success.

© BIBUS 2022 All rights reserved

БИБУС | България ООД
бул. Проф. Цветан Лазаров 2
1574 София

Тел: +359 2 971 9808

info@bibus.bg
www.bibus.bg